MÜLLER LICHT

DE | Bedienungsanleitung
FR | Mode d'emploi
EN | User manual
CZ | Návod k obsluze
DK | Betjeningsvejledning
ES | Instrucciones de uso
HR | Upute za uporabu
HU | Használati utasítás
IT | Istruzioni per l'uso
NL | Bedieningsinstructies
PL | Instrukcja obsługi
RO | Instrucțiuni de utilizare
RU | Руководство по эксплуатации
SE | Bruksanvisning
SI | Navodila za uporabo
SK | Návod na obsluhu
TR | Kullanım kılavuzu

MÜLLER-LICHT International GmbH
Goebelstraße 61/63, D-28865 Lilienthal
mueller-licht.de
service@mueller-licht.de

BUDDY Art.-Nr.: 27700410

30 lm | 1 W

Akku Li-Ion: 3,7 V ⎓, 200 mAh

1x	**30 cm**

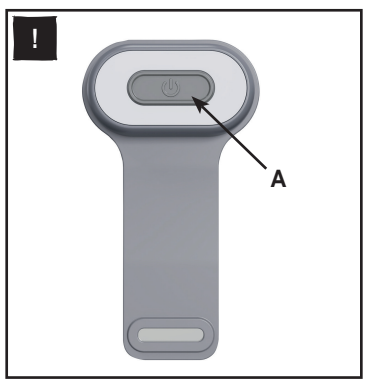

DE (A)1x Drücken: Weißes Licht, 2x Drücken: Gedimmtes weißes Licht, 3x Drücken: Rotes Licht, 4x Drücken: Rotes blinkendes Licht, Lange Drücken: AUS **| FR** (A) 1 pression : lumière blanche, 2 pressions : lumière blanche atténuée, 3 pressions : lumière rouge, 4 pressions : lumière rouge clignotante, pression longue : éteint.**| EN** (A)1x Press: White light, 2x Press: Dimmed white light, 3x Press: Red light, 4x Press: Red flashing light, Long press: OFF **| CZ** (A)1x stisknutí: bílé světlo, 2x stisknutí: tlumené bílé světlo, 3x stisknutí: červené světlo, 4x stisknutí: červené blikající světlo, dlouhé stisknutí: VYPNUTO **| DK** (A)1x tryk: hvidt lys, 2x tryk: dæmpet hvidt lys, 3x tryk: rødt lys, 4x tryk: rødt blinkende lys, langt tryk: OFF **| ES** (A) Presione 1 vez: Luz blanca, Presione 2 veces: Luz blanca atenuada, Presione 3 veces: Luz roja, Presione 4 veces: Luz roja intermitente, Presione prolongadamente: APAGADO **| HR** (A) 1x pritisak: bijelo svjetlo, 2x pritisak: prigušeno bijelo svjetlo, 3x pritisak: crveno svjetlo, 4x pritisak: crveno bljeskajuće svjetlo, dugi pritisak: ISKLJUČENO **| HU** (A)1x megnyomás: fehér fény, 2x megnyomás: halvány fehér fény, 3x megnyomás: piros lámpa, 4x megnyomás: piros villogó fény, hosszú megnyomás: KI **| IT** (A) Premere 1 volta: luce bianca, premere 2 volte: luce bianca attenuata, premere 3 volte: luce rossa, premere 4 volte: luce rossa lampeggiante, premere a lungo: OFF **| NL** (A)1x indrukken: wit licht, 2x indrukken: gedimd wit licht, 3x indrukken: rood licht, 4x indrukken: rood knipperlicht, lang indrukken: UIT **| PL** (A) 1x naciśnięcie: białe światło, 2x naciśnięcie: przyciemnione białe światło, 3x naciśnięcie: czerwone światło, 4x naciśnięcie: czerwone migające światło, długie naciśnięcie: WYŁ. **| RO** Scoaterea bateriei **| RU** (A) 1x нажатие: белый свет, 2x нажатие: приглушенный белый свет, 3x нажатие: красный свет, 4x нажатие: красный мигающий свет, длительное нажатие: ВЫКЛ. **| SE** (A) 1x tryck: vitt ljus, 2x tryck: dämpat vitt ljus, 3x tryck: rött ljus, 4x tryck: rött blinkande ljus, långt tryck: AV **| SI** (A) 1x pritisk: bela luč, 2x pritisk: zatemnjena bela svetloba, 3x pritisk: rdeča luč, 4x pritisk: rdeča utripajoča luč, dolg pritisk: IZKLOP **| SK** (A) 1x stlačenie: biele svetlo, 2x stlačenie: tlmené biele svetlo, 3x stlačenie: červené svetlo, 4x stlačenie: červené blikajúce svetlo, dlhé stlačenie: VYPNUTÉ**|** **TR** (A)1x Basış: Beyaz Işık, 2x Basış: Loş Beyaz Işık, 3x Basış: Kırmızı Işık, 4x Basış: Yanıp Sönen Kırmızı Işık, Uzun Basış: KAPALI

1-3 **DE** Akkuentfernung **| FR** Retrait de la batterie **| EN** Battery removal **| CZ** Vyjmutí baterie **| DK** Fjernelse af batteri **| ES** Extracción de la batería **| HR** Uklanjanje baterij **| HU** Az akkumulátor eltávolítása **| IT** Rimozione della batteria **| NL** Accu verwijderen **| PL** Wyjmowanie akumulatora **| RO** Scoaterea bateriei **| RU** Снятие аккумулятора **| SE** Borttagning av batteri **| SI** Odstranitev baterije **| SK** Odstránenie batérie **| TR** Akünün çıkarılması

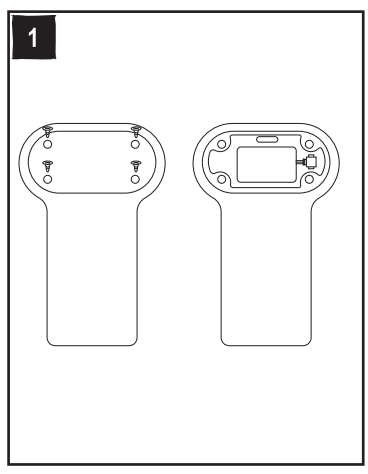

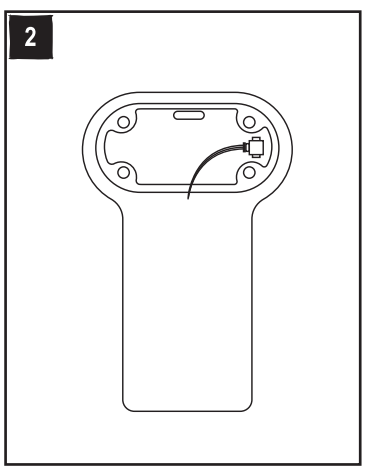

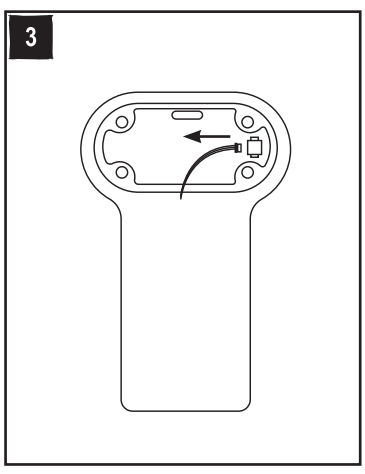

DE Sicherheitshinweise

Bitte lesen Sie diese Informationen sorgfältig, bevor Sie mit der Installation oder der Inbetriebnahme dieses Produktes beginnen. Bewahren Sie diese Bedienungsanleitung zur künftigen Verwendung auf.
Lichtquelle und Akku des umgebenden Produktes sind nicht ersetzbar; wenn die Lichtquelle ihr Lebensdauerende erreicht hat, ist die gesamte Leuchte zu ersetzen.
Die Leuchte ist ausschließlich für den Privatgebrauch bestimmt und nicht für den gewerblichen Bereich geeignet.
Bitte beachten Sie stets die technischen Angaben auf dem Typenschild und in dieser Bedienungsanleitung.
Lassen Sie Kinder nicht mit dem Produkt und dem Verpackungsmaterial spielen.
Schauen Sie nicht direkt in die LED-Lichtquelle, dies kann zu Schäden an der Netzhaut führen.
Verwenden Sie die Leuchte nicht mehr, wenn sie beschädigt ist.
Es ist verboten, den mechanischen oder elektrischen Aufbau der Leuchten zu verändern.
Wenn die Lichtquelle und der Akku das Lebensdauerende erreicht hat ist der Artikel zu entsorgen.
Akku Sicherheitsvorkehrungen!
Die Leuchte sollte vor der ersten Inbetriebnahme einmal vollständig aufgeladen werden.
Akkus können explodieren, wenn sie stark erhitzt, kurzgeschlossen oder auseinandergenommen werden.
Setzen Sie die Leuchte und den Akku nicht Hitze oder offenem Feuer aus.
Verwenden Sie die Leuchte nicht in leicht entflammbarer oder explosionsgefährdeter Umgebung.
Halten Sie den Akku von Kindern und Tieren fern.
Werfen Sie den Akku nicht ins offene Feuer.
Schließen Sie den Akku nicht kurz.
Nehmen Sie den Akku nicht auseinander.
Auslaufende Akkuflüssigkeit kann bei Berührung mit der Haut oder anderen Körperteilen Verätzungen verursachen.Vermeiden Sie bei austretender Akkuflüssigkeit den Kontakt mit Haut, Augen und Schleimhäuten. Spülen Sie bei Kontakt die betroffenen Stellen sofort mit reichlich klarem Wasser und suchen Sie umgehend einen Arzt auf. Tragen Sie im Falle eines auslaufenden Akkus unbedingt Schutzhandschuhe und entfernen Sie ausgelaufene Akkuflüssigkeit mit einem trockenen, saugfähigen Tuch.
Bei Schäden, die durch Nichtbeachtung der Sicherheitshinweise und der Bedienungsanleitung entstehen, erlischt der Garantieanspruch. Für Folgeschäden, die daraus resultieren, übernimmt der Hersteller keine Haftung.
Diese Bedienungsanleitung entspricht dem technischen Stand bei Drucklegung. Änderungen in Technik und Ausstattung sind vorbehalten.

FR Consignes de sécurité

Veuillez lire attentivement ces informations avant de commencer à installer ou à utiliser ce produit. Conservez ce manuel d'instructions pour une utilisation future.
La source lumineuse et la batterie du produit environnant ne sont pas remplaçables ; Lorsque la source lumineuse a atteint la fin de sa durée de vie, la lampe entière doit être remplacée.
La lampe est destinée exclusivement à un usage privé et ne convient pas à un usage commercial.
Veuillez toujours prêter attention aux informations techniques figurant sur la plaque signalétique et dans ce mode d'emploi.
Ne laissez pas les enfants jouer avec le produit et les matériaux d'emballage.
Ne regardez pas directement la source de lumière LED, cela pourrait endommager la rétine.
Arrêtez d'utiliser la lumière si elle est endommagée.
Il est interdit de modifier la structure mécanique ou électrique des luminaires.
Lorsque la source lumineuse et la batterie ont atteint la fin de leur durée de vie, l'article doit être éliminé.
Batterie Précautions de sécurité !
La lampe doit être complètement chargée une fois avant la première utilisation.
Les batteries peuvent exploser si elles sont fortement chauffées, court-circuitées ou démontées.
N'exposez pas la lampe et la batterie à la chaleur ou à une flamme nue.
N'utilisez pas le luminaire dans un environnement facilement inflammable ou explosif.
Gardez la batterie hors de portée des enfants et des animaux.
Ne jetez pas la batterie dans un feu ouvert.
Ne court-circuitez pas la batterie.
Ne démontez pas la batterie.
Si le liquide de la batterie s'écoule, il peut provoquer des brûlures en cas de contact avec la peau ou d'autres parties du corps. En cas de contact, rincez immédiatement et abondamment la zone concernée à l'eau claire et consultez immédiatement un médecin. En cas de fuite de la batterie, portez impérativement des gants de protection et nettoyez le liquide de la batterie avec un chiffon sec et absorbant.
En cas de dommages résultant du non-respect des consignes de sécurité et du mode d'emploi, le droit à la garantie s'éteint. Le fabricant décline toute responsabilité pour les dommages consécutifs qui en résulteraient.
Ce mode d'emploi correspond à l'état technique au moment de l'impression. Sous réserve de modifications techniques et d'équipement.

EN Safety instructions

Please read this information carefully before you start installing or operating this product. Keep this manual for future reference.
The light source and battery of the surrounding product are not replaceable; when the light source has reached the end of its service life, the entire lamp must be replaced.
The lamp is intended for private use only and is not suitable for commercial use.
Please always observe the technical information on the rating plate and in this manual.
Do not let children play with the product or the packaging material.
Do not look directly into the LED light source, this can cause damage to the retina.
Do not use the lamp if it is damaged.
It is prohibited to modify the mechanical or electrical structure of the lamps.
When the light source and battery have reached the end of their service life, the item must be disposed of.
Battery safety precautions!
The light should be fully charged once before first use.
Batteries can explode if they are heated to high temperatures, short-circuited or taken apart.
Do not expose the light and battery to heat or naked flames.
Do not use the light in a highly flammable or potentially explosive environment.
Keep the battery away from children and animals.
Do not dispose of the battery in an open fire.
Do not short-circuit the battery.
Do not take the battery apart.
Leaking battery fluid can cause chemical burns if it comes into contact with the skin or other parts of the body; avoid contact with skin, eyes and mucous membranes if battery fluid leaks. In the event of contact, rinse the affected areas immediately with plenty of clean water and consult a doctor immediately. In the event of a battery leak, always wear protective gloves and remove any leaking battery fluid with a dry, absorbent cloth.
Damage caused by non-compliance with the safety instructions and operating instructions will invalidate the warranty. The manufacturer accepts no liability for consequential damage resulting from this.
These operating instructions correspond to the technical status at the time of printing. We reserve the right to make changes to the technology and equipment.

CZ Bezpečnostní pokyny

Před zahájením instalace nebo používání tohoto produktu si prosím pečlivě přečtěte tyto informace. Uschovejte tento návod pro budoucí použití.
Světelný zdroj a baterie okolního produktu nelze vyměnit; Když světelný zdroj dosáhne konce své životnosti, je nutné vyměnit celou lampu.
Světlo je určeno výhradně pro soukromé použití a není vhodné pro komerční použití.
Věnujte prosím vždy pozornost technickým informacím na typovém štítku a v tomto návodu k obsluze.
Nedovolte dětem, aby si hrály s výrobkem a obalovými materiály.
Nedívejte se přímo do zdroje světla LED, mohlo by dojít k poškození sítnice.
Pokud je světlo poškozeno, přestaňte jej používat.
Je zakázáno měnit mechanickou nebo elektrickou konstrukci světel.
Když světelný zdroj a baterie dosáhnou konce své životnosti, musí být předmět zlikvidován.
Bezpečnostní opatření týkající se baterií!
Před prvním použitím je třeba světlo jednou plně nabít.
Baterie mohou explodovat, pokud jsou zahřáty na vysokou teplotu, zkratovány nebo rozebrány.
Nevystavujte světlo a baterii působení tepla nebo otevřeného ohně.
Nepoužívejte světlo ve vysoce hořlavém nebo potenciálně výbušném prostředí.
Baterii uchovávejte mimo dosah dětí a zvířat.
Nevyhazujte baterii do otevřeného ohně.
Baterii nezkratujte.
Baterii nerozebírejte.
Vytékající kapalina z baterie může způsobit chemické popáleniny, pokud se dostane do kontaktu s kůží nebo jinými částmi těla; při úniku kapaliny z baterie se vyhněte kontaktu s kůží, očima a sliznicemi. V případě kontaktu okamžitě opláchněte zasažená místa velkým množstvím čisté vody a okamžitě vyhledejte lékaře. V případě úniku kapaliny z baterie vždy používejte ochranné rukavice a vytékající kapalinu z baterie odstraňte suchým savým hadříkem.
Poškození způsobené nedodržením bezpečnostních pokynů a návodu k obsluze má za následek ztrátu záruky. Výrobce nepřebírá žádnou odpovědnost za následné škody z toho vyplývající.
Tento návod k obsluze odpovídá technickému stavu v době tisku. Vyhrazujeme si právo na změny technologie a vybavení.

DK Sikkerhedsinstruktioner

Læs venligst denne information omhyggeligt, før du begynder at installere eller bruge dette produkt. Gem denne brugsanvisning til fremtidig brug.
Lyskilden og batteriet i det omgivende produkt kan ikke udskiftes; Når lyskilden har nået slutningen af sin levetid, skal hele lampen udskiftes.
Lyset er udelukkende beregnet til privat brug og er ikke egnet til kommerciel brug.
Vær altid opmærksom på de tekniske oplysninger på typeskiltet og i denne betjeningsvejledning.
Lad ikke børn lege med produktet og emballagen.
Se ikke direkte på LED-lyskilden, dette kan forårsage skade på nethinden.
Stop med at bruge lyset, hvis det er beskadiget.
Det er forbudt at ændre lygternes mekaniske eller elektriske struktur.
Når lyskilden og batteriet har nået slutningen af deres levetid, skal genstanden bortskaffes.
Sikkerhedsforanstaltninger for batterier!
Lygten skal oplades fuldt ud én gang før første brug.
Batterier kan eksplodere, hvis de opvarmes til høje temperaturer, kortsluttes eller skilles ad.
Udsæt ikke lygten og batteriet for varme eller åben ild.
Brug ikke lygten i et meget brandfarligt eller potentielt eksplosivt miljø.
Hold batteriet væk fra børn og dyr.
Smid ikke batteriet ind i åben ild.
Undgå at kortslutte batteriet.
Batteriet må ikke skilles ad.
Lækkende batterivæske kan forårsage kemiske forbrændinger, hvis den kommer i kontakt med huden eller andre dele af kroppen; undgå kontakt med hud, øjne og slimhinder, hvis batterivæske lækker. I tilfælde af kontakt skal de berørte områder straks skylles med rigeligt rent vand, og der skal straks søges læge. I tilfælde af batterilækage skal du altid bære beskyttelseshandsker og fjerne eventuel lækkende batterivæske med en tør, absorberende klud.
Skader, der skyldes manglende overholdelse af sikkerhedsanvisningerne og betjeningsvejledningen, medfører, at garantien bortfalder. Producenten påtager sig intet ansvar for følgeskader som følge af dette.
Denne betjeningsvejledning svarer til den tekniske status på trykningstidspunktet. Vi forbeholder os ret til at foretage ændringer i teknologi og udstyr.

ES Instrucciones de seguridad

Lea atentamente esta información antes de comenzar a instalar o utilizar este producto. Guarde este manual de instrucciones para utilizarlo en el futuro.
La fuente de luz y la batería del producto circundante no son reemplazables; Cuando la fuente de luz haya llegado al final de su vida útil, se deberá reemplazar toda la lámpara.
La lámpara está destinada exclusivamente al uso privado y no es apta para uso comercial.
Preste siempre atención a la información técnica que se encuentra en la placa de características y en estas instrucciones de funcionamiento.
No permita que los niños jueguen con el producto y los materiales de embalaje.
No mire directamente a la fuente de luz LED, esto podría dañar la retina.
Deje de usar la luz si está dañada.
Está prohibido cambiar la estructura mecánica o eléctrica de las luces.
Cuando la fuente de luz y la batería hayan llegado al final de su vida útil, se deberá desechar el artículo.
Precauciones de seguridad con la batería!
La luz debe cargarse completamente una vez antes de su primer uso.
Las pilas pueden explotar si se calientan a altas temperaturas, se cortocircuitan o se desmontan.
No exponga la linterna ni la batería al calor ni a las llamas.
No utilice la linterna en un entorno altamente inflamable o potencialmente explosivo.
Mantenga la batería fuera del alcance de niños y animales.
No arroje la batería al fuego.
No cortocircuite la batería.
No desmonte la batería.
Las fugas de líquido de la batería pueden provocar quemaduras químicas si entran en contacto con la piel u otras partes del cuerpo; evite el contacto con la piel, los ojos y las mucosas en caso de fugas de líquido de la batería. En caso de contacto, lave inmediatamente las zonas afectadas con abundante agua limpia y consulte inmediatamente a un médico. En caso de fuga de la batería, utilice siempre guantes de protección y elimine el líquido de la batería con un paño seco y absorbente.
Los daños causados por la inobservancia de las indicaciones de seguridad y las instrucciones de uso anulan la garantía. El fabricante no se hace responsable de los daños derivados de ello.
Estas instrucciones de uso corresponden al estado técnico en el momento de la impresión. Nos reservamos el derecho a introducir modificaciones en la técnica y el equipamiento..

HR Sigurnost

Pažljivo pročitajte ove informacije prije nego počnete instalirati ili koristiti ovaj proizvod. Sačuvajte ovaj priručnik s uputama za buduću uporabu.
Izvor svjetlosti i baterija okolnog proizvoda nisu zamjenjivi; Kada izvor svjetlosti dođe do kraja svog životnog vijeka, mora se zamijeniti cijela lampa.
Svjetlo je namijenjeno isključivo za privatnu uporabu i nije prikladno za komercijalnu uporabu.
Uvijek obratite pozornost na tehničke podatke na natpisnoj pločici iu ovim uputama za uporabu.
Ne dopustite djeci da se igraju s proizvodom i materijalima za pakiranje.
Ne gledajte izravno u LED izvor svjetla, to može oštetiti mrežnicu.
Prestanite koristiti svjetlo ako je oštećeno.
Zabranjeno je mijenjati mehaničku ili električnu strukturu svjetala.
Kada izvor svjetla i baterija dođu do kraja radnog vijeka, predmet se mora baciti.
Mjere opreza za sigurnost baterije!
Svjetiljka bi trebala biti potpuno napunjena jednom prije prve uporabe.
Baterije mogu eksplodirati ako se zagrijavaju, kratko spajaju ili rastavljaju.
Ne izlažite svjetlo i bateriju toplini ili otvorenom plamenu.
Ne koristite svjetiljku u lako zapaljivim ili eksplozivnim okruženjima.
Držite bateriju podalje od djece i životinja.
Ne bacajte bateriju u otvorenu vatru.
Nemojte kratko spajati bateriju.
Ne rastavljajte bateriju.
Propuštanje tekućine iz baterije može uzrokovati kemijske opekline ako dođe u kontakt s kožom ili drugim dijelovima tijela. Ako tekućina iz baterije curi, izbjegavajte kontakt s kožom, očima i sluznicama. U slučaju kontakta, zahvaćena područja odmah isperite s puno bistre vode i odmah potražite liječničku pomoć. U slučaju da baterija curi, obavezno nosite zaštitne rukavice i uklonite prolivenu tekućinu iz baterije suhom, upijajućom krpom.
U slučaju štete uzrokovane nepoštivanjem sigurnosnih uputa i uputa za uporabu, jamstveni zahtjev ističe. Proizvođač ne preuzima odgovornost za posljedičnu štetu koja proizlazi iz toga.
Ovaj priručnik s uputama odgovara tehničkom dostignuću u vrijeme ispisa. Pridržavamo si pravo na promjene u tehnologiji i opremi.

HU Biztonsági utasítások

Kérjük, figyelmesen olvassa el ezt az információt, mielőtt elkezdi telepíteni vagy használni ezt a terméket. Őrizze meg ezt a használati útmutatót későbbi használatra.
A környező termék fényforrása és akkumulátora nem cserélhető; Amikor a fényforrás elérte élettartama végét, a teljes lámpát ki kell cserélni.
A lámpa kizárólag magánhasználatra szolgál, kereskedelmi használatra nem alkalmas.
Kérjük, mindig vegye figyelembe az adattáblán és a jelen használati útmutatóban található műszaki információkat.
Ne engedje, hogy gyerekek játsszanak a termékkel és a csomagolóanyagokkal.
Ne nézzen közvetlenül a LED-fényforrásba, mert ez károsíthatja a retinát.
Hagyja abba a lámpa használatát, ha az sérült.
A lámpák mechanikai vagy elektromos szerkezetének megváltoztatása tilos.
Amikor a fényforrás és az akkumulátor elérte élettartama végét, a terméket ártalmatlanítani kell.
Akkumulátor biztonsági óvintézkedések!
A lámpát az első használat előtt egyszer teljesen fel kell tölteni.
Az akkumulátorok felrobbanhatnak, ha magas hőmérsékletre hevítik, rövidre zárják vagy szétszedik őket.
Ne tegye ki a lámpát és az akkumulátort hőnek vagy nyílt lángnak.
Ne használja a lámpát erősen gyúlékony vagy robbanásveszélyes környezetben.
Tartsa távol az akkumulátort gyermekektől és állatoktól.
Ne dobja az akkumulátort nyílt tűzbe.
Ne zárja rövidre az akkumulátort.
Ne szedje szét az akkumulátort.
A szivárgó akkumulátorfolyadék kémiai égési sérüléseket okozhat, ha bőrrel vagy más testrészekkel érintkezik; kerülje a bőrrel, szemmel és nyálkahártyával való érintkezést, ha az akkumulátorfolyadék szivárog. Érintkezés esetén azonnal öblítse le az érintett területeket bő tiszta vízzel, és azonnal forduljon orvoshoz. Az akkumulátor szivárgása esetén mindig viseljen védőkesztyűt, és száraz, nedvszívó ruhával távolítsa el a szivárgó akkumulátorfolyadékot.
A biztonsági utasítások és a kezelési utasítások be nem tartása által okozott károk érvénytelenítik a garanciát. A gyártó nem vállal felelősséget az ebből eredő következményes károkért.
Ez a kezelési útmutató a nyomtatáskori műszaki állapotnak felel meg. Fenntartjuk a jogot, hogy a technológiában és a berendezésekben változtatásokat hajtsunk végre.

IT Istruzioni di sicurezza

Si prega di leggere attentamente queste informazioni prima di iniziare a installare o utilizzare questo prodotto. Conservare questo manuale di istruzioni per un uso futuro.
La sorgente luminosa e la batteria del prodotto circostante non sono sostituibili; Quando la sorgente luminosa ha raggiunto il termine della sua vita utile è necessario sostituire l'intera lampada.
La lampada è destinata esclusivamente all'uso privato e non è adatta all'uso commerciale.
Si prega di prestare sempre attenzione alle informazioni tecniche sulla targhetta e in queste istruzioni per l'uso.
Non permettere ai bambini di giocare con il prodotto e i materiali di imballaggio.
Non guardare direttamente la sorgente luminosa LED, ciò potrebbe causare danni alla retina.
Smettere di usare la luce se è danneggiata.
È vietato modificare la struttura meccanica o elettrica delle luci.
Quando la sorgente luminosa e la batteria hanno raggiunto il termine della loro vita utile, l'oggetto deve essere smaltito.
Precauzioni per la sicurezza delle batterie!
La lampada deve essere caricata completamente una volta prima del primo utilizzo.
Le batterie possono esplodere se vengono riscaldate a temperature elevate, cortocircuitate o smontate.
Non esporre la lampada e la batteria a calore o fiamme libere.
Non utilizzare la lampada in ambienti altamente infiammabili o potenzialmente esplosivi.
Tenere la batteria lontano da bambini e animali.
Non gettare la batteria in un fuoco aperto.
Non cortocircuitare la batteria.
Non smontare la batteria.
Il liquido della batteria che fuoriesce può causare ustioni chimiche se viene a contatto con la pelle o altre parti del corpo; evitare il contatto con la pelle, gli occhi e le mucose in caso di fuoriuscita del liquido della batteria. In caso di contatto, sciacquare immediatamente le zone interessate con abbondante acqua pulita e consultare immediatamente un medico. In caso di perdita della batteria, indossare sempre guanti protettivi e rimuovere il liquido della batteria fuoriuscito con un panno asciutto e assorbente.
I danni causati dalla mancata osservanza delle istruzioni di sicurezza e delle istruzioni per l'uso invalidano la garanzia. Il produttore non si assume alcuna responsabilità per i danni conseguenti.
Le presenti istruzioni per l'uso corrispondono allo stato tecnico al momento della stampa. Ci riserviamo il diritto di apportare modifiche alla tecnologia e alle apparecchiature.

NL Veiligheidsinstructies

Lees deze informatie aandachtig door voordat u dit product gaat installeren of gebruiken. Bewaar deze gebruiksaanwijzing voor toekomstig gebruik.
De lichtbron en batterij van het omringende product zijn niet vervangbaar; Wanneer de lichtbron het einde van zijn levensduur heeft bereikt, moet de gehele lamp vervangen worden.
De lamp is uitsluitend bedoeld voor privégebruik en is niet geschikt voor commercieel gebruik.
Let altijd op de technische gegevens op het typeplaatje en in deze gebruiksaanwijzing.
Laat kinderen niet met het product en de verpakkingsmaterialen spelen.
Kijk niet rechtstreeks in de LED-lichtbron, dit kan schade aan het netvlies veroorzaken.
Gebruik de lamp niet meer als deze beschadigd is.
Het is verboden om de mechanische of elektrische structuur van de lampen te wijzigen.
Wanneer de lichtbron en de batterij het einde van hun levensduur hebben bereikt, moet het artikel worden weggegooid.
Voorzorgsmaatregelen voor batterijveiligheid!
De lamp moet één keer volledig worden opgeladen voor het eerste gebruik.
Batterijen kunnen ontploffen als ze worden verhit tot hoge temperaturen, kortgesloten of uit elkaar gehaald.
Stel de lamp en de batterij niet bloot aan hitte of open vuur.
Gebruik de lamp niet in een licht ontvlambare of explosiegevaarlijke omgeving.
Houd de batterij uit de buurt van kinderen en dieren.
Gooi de batterij niet in open vuur.
Sluit de batterij niet kort.
Haal de batterij niet uit elkaar.
Lekkende batterijvloeistof kan chemische brandwonden veroorzaken als het in contact komt met de huid of andere delen van het lichaam; vermijd contact met de huid, ogen en slijmvliezen als batterijvloeistof lekt. In geval van contact, de getroffen gebieden onmiddellijk spoelen met veel schoon water en onmiddellijk een arts raadplegen. Draag bij een batterijlekkage altijd beschermende handschoenen en verwijder lekkende batterijvloeistof met een droge, absorberende doek.
Schade veroorzaakt door het niet naleven van de veiligheidsvoorschriften en gebruiksaanwijzingen maakt de garantie ongeldig. De fabrikant aanvaardt geen aansprakelijkheid voor gevolgschade die hieruit voortvloeit.
Deze gebruiksaanwijzing komt overeen met de technische status op het moment van drukken. Wij behouden ons het recht voor om wijzigingen aan te brengen in de technologie en apparatuur.

PL Instrukcje bezpieczeństwa

Przeczytaj uważnie te informacje przed rozpoczęciem instalacji lub użytkowania tego produktu. Zachowaj tę instrukcję obsługi do wykorzystania w przyszłości.
Źródło światła i bateria otaczającego produktu nie podlegają wymianie; Kiedy żywotność źródła światła dobiegnie końca, należy wymienić całą lampę.
Lampa jest przeznaczona wyłącznie do użytku prywatnego i nie nadaje się do użytku komercyjnego.
Należy zawsze zwracać uwagę na dane techniczne znajdujące się na tabliczce znamionowej i w niniejszej instrukcji obsługi.
Nie pozwalaj dzieciom bawić się produktem i materiałami opakowaniowymi.
Nie patrz bezpośrednio na źródło światła LED, może to spowodować uszkodzenie siatkówki.
Przestań używać latarki, jeśli jest uszkodzona.
Zabrania się dokonywania zmian w konstrukcji mechanicznej lub elektrycznej lampy.
Kiedy żywotność źródła światła i akumulatora dobiegnie końca, przedmiot należy wyrzucić.
Środki ostrożności dotyczące akumulatorów!
Przed pierwszym użyciem lampę należy raz w pełni naładować.
Baterie mogą eksplodować, jeśli zostaną podgrzane do wysokich temperatur, zwarte lub rozebrane.
Nie należy wystawiać lampy ani akumulatora na działanie wysokich temperatur lub otwartego ognia.
Nie używaj lampy w środowisku łatwopalnym lub zagrożonym wybuchem.
Akumulator należy trzymać z dala od dzieci i zwierząt.
Nie wrzucać akumulatora do otwartego ognia.
Nie zwierać akumulatora.
Nie rozbierać akumulatora na części.
Wyciekający płyn z akumulatora może spowodować oparzenia chemiczne, jeśli wejdzie w kontakt ze skórą lub innymi częściami ciała; w przypadku wycieku płynu z akumulatora należy unikać kontaktu ze skórą, oczami i błonami śluzowymi. W przypadku kontaktu należy natychmiast przemyć dotknięte obszary dużą ilością czystej wody i niezwłocznie skonsultować się z lekarzem. W przypadku wycieku z akumulatora należy zawsze nosić rękawice ochronne i usunąć wyciekający płyn za pomocą suchej, chłonnej szmatki.
Uszkodzenia spowodowane nieprzestrzeganiem instrukcji bezpieczeństwa i instrukcji obsługi powodują unieważnienie gwarancji. Producent nie ponosi odpowiedzialności za wynikające z tego szkody następcze.
Niniejsza instrukcja obsługi odpowiada stanowi technicznemu w momencie jej drukowania. Zastrzegamy sobie prawo do wprowadzania zmian w technologii i sprzęcie.

RO Instrucțiuni de siguranță

Vă rugăm să citiți cu atenție aceste informații înainte de a începe să instalați sau să utilizați acest produs. Păstrați acest manual de instrucțiuni pentru utilizare ulterioară.
Sursa de lumină și bateria produsului din jur nu sunt înlocuibile; Când sursa de lumină a ajuns la sfârșitul duratei de viață, întreaga lampă trebuie înlocuită.
Lumina este destinată exclusiv utilizării private și nu este potrivită pentru uz comercial.
Vă rugăm să acordați întotdeauna atenție informațiilor tehnice de pe plăcuța de identificare și din aceste instrucțiuni de utilizare.
Nu permiteți copiilor să se joace cu produsul și materialele de ambalare.
Nu vă uitați direct la sursa de lumină LED, acest lucru poate cauza deteriorarea retinei.
Nu mai folosiți lumina dacă este deteriorată.
Este interzisă schimbarea structurii mecanice sau electrice a luminilor.
Când sursa de lumină și bateria au ajuns la sfârșitul duratei de viață, articolul trebuie aruncat.
Precauții privind siguranța bateriei!
Prezi pierwszym użyciem lampę należy raz w pełni naładować.
Bateriile pot exploda dacă sunt încălzite la temperaturi ridicate, scurtcircuitate sau demontate.
Nu expuneți lumina și bateria la căldură sau la flăcări libere.
Nu utilizați lumina într-un mediu foarte inflamabil sau cu potențial exploziv.
Țineți bateria departe de copii și animale.
Nu aruncați bateria într-un foc deschis.
Nu scurtcircuitați bateria.
Nu demontați acumulatorul.
Lichidul bateriei care se scurge poate provoca arsuri chimice dacă intră în contact cu pielea sau cu alte părți ale corpului; evitați contactul cu pielea, ochii și membranele mucoase în cazul scurgerii lichidului bateriei. În caz de contact, clătiți imediat zonele afectate cu multă apă curată și consultați imediat un medic. În cazul unei scurgeri a bateriei, purtați întotdeauna mănuși de protecție și îndepărtați orice scurgere a lichidului bateriei cu o cârpă uscată și absorbantă.
Daunele cauzate de nerespectarea instrucțiunilor de siguranță și a instrucțiunilor de utilizare vor anula garanția. Producătorul nu își asumă nicio răspundere pentru daunele indirecte care rezultă din aceasta.
Aceste instrucțiuni de utilizare corespund stării tehnice la momentul tipăririi. Ne rezervăm dreptul de a efectua modificări ale tehnologiei și echipamentelor.

RU Указания по технике безопасности

Пожалуйста, внимательно прочтите эту информацию, прежде чем начать установку или использование этого продукта. Сохраните данное руководство по эксплуатации для дальнейшего использования.
Источник света и батарея окружающего изделия не подлежат замене; Когда срок службы источника света подходит к концу, необходимо заменить всю лампу.
Свет предназначен исключительно для частного использования и не пригоден для коммерческого использования.
Пожалуйста, всегда обращайте внимание на техническую информацию на заводской табличке и в данной инструкции по эксплуатации.
Не позволяйте детям играть с продуктом и упаковочными материалами.
Не смотрите прямо на светодиодный источник света, это может привести к повреждению сетчатки.
Прекратите использовать фонарь, если он поврежден.
Запрещается изменять механическую или электрическую конструкцию фонарей.
Когда срок службы источника света и батареи подходит к концу, их необходимо утилизировать.
Меры предосторожности при работе с аккумулятором!
Перед первым использованием фонарь следует полностью зарядить.
Батареи могут взорваться, если их нагреть до высоких температур, замкнуть или разобрать.
Не подвергайте фонарь и батарею воздействию тепла или открытого огня.
Не используйте фонарь в легковоспламеняющейся или взрывоопасной среде.
Держите батарею вдали от детей и животных.
Не бросайте батарею в открытый огонь.
Не допускайте короткого замыкания батареи.
Не разбирайте батарею на части.
Вытекающая жидкость может вызвать химический ожог при попадании на кожу или другие части тела; избегайте контакта с кожей, глазами и слизистыми оболочками в случае вытекания жидкости из аккумулятора. В случае контакта немедленно промойте пораженные участки большим количеством чистой воды и немедленно обратитесь к врачу. В случае утечки жидкости из аккумулятора всегда надевайте защитные перчатки и удаляйте вытекающую жидкость сухой, впитывающей тканью.
Повреждения, вызванные несоблюдением правил техники безопасности и инструкции по эксплуатации, аннулируют гарантию. Производитель не несет ответственности за косвенный ущерб, возникший в результате этого.
Данное руководство по эксплуатации соответствует техническому состоянию на момент печати. Мы оставляем за собой право вносить изменения в технологию и оборудование.

SE Säkerhetsinstruktioner

Läs denna information noggrant innan du börjar installera eller använda denna produkt. Spara denna bruksanvisning för framtida bruk.
Ljuskällan och batteriet i den omgivande produkten är inte utbytbara; När ljuskällan har nått slutet av sin livslängd måste hela lampan bytas ut.
Lampan är endast avsedd för privat bruk och är inte lämplig för kommersiellt bruk.
Observera alltid den tekniska informationen på typskylten och i denna bruksanvisning.
Låt inte barn leka med produkten och förpackningsmaterialet.
Titta inte direkt på LED-ljuskällan, detta kan orsaka skada på näthinnan.
Sluta använda lampan om den är skadad.
Det är förbjudet att ändra den mekaniska eller elektriska strukturen på lamporna.
När ljuskällan och batteriet har nått slutet av sin livslängd måste föremålet kasseras.
Säkerhetsföreskrifter för batteri!
Lampan bör laddas fullt en gång före första användningen.
Batterier kan explodera om de värms upp till höga temperaturer,

kortsluts eller tas isär.
Utsätt inte lampan och batteriet för värme eller öppen eld.
Använd inte lampan i en lättantändlig eller explosionsfarlig miljö.
Håll batteriet borta från barn och djur.
Kasta inte batteriet i öppen eld.
Kortslut inte batteriet.
Ta inte isär batteriet.
Läckande batterivätska kan orsaka kemiska brännskador om den kommer i kontakt med huden eller andra delar av kroppen; undvik kontakt med hud, ögon och slemhinnor om batterivätska läcker ut. Vid kontakt ska du genast skölja de drabbade områdena med rikligt med rent vatten och omedelbart uppsöka läkare. Vid batteriläckage ska du alltid använda skyddshandskar och ta upp läckande batterivätska med en torr, absorberande trasa.
Garantin upphör att gälla för skador som orsakats av att säkerhetsanvisningarna och bruksanvisningen inte har följts. Tillverkaren tar inte på sig något ansvar för följdskador som uppstår på grund av detta.
Denna bruksanvisning motsvarar den tekniska statusen vid tidpunkten för tryckningen. Vi förbehåller oss rätten att göra ändringar i teknik och utrustning.

SI Varnostna navodila

Preden začnete nameščati ali uporabljati ta izdelek, natančno preberite te informacije. Shranite ta priročnik z navodili za prihodnjo uporabo.
Svetlobni vir in baterija sosednjega izdelka nista zamenljiva; Ko vir svetlobe doseže konec svoje življenjske dobe, je treba zamenjati celotno svetilko.
Luč je namenjena izključno zasebni uporabi in ni primerna za komercialno uporabo.
Vedno bodite pozorni na tehnične podatke na imenski tablici in v teh navodilih za uporabo.
Ne dovolite, da bi se otroci igrali z izdelkom in embalažnim materialom.
Ne glejte neposredno v vir svetlobe LED, saj lahko poškodujete mrežnico.
Prenehajte uporabljati luč, če je poškodovana.
Prepovedano je spreminjati mehansko ali električno strukturo luči.
Ko vir svetlobe in baterija dosežeta konec svoje življenjske dobe, je treba predmet zavreči.
Varnostni ukrepi glede baterije!
Pred prvo uporabo je treba lučko enkrat popolnoma napolniti.
Baterije lahko eksplodirajo, če jih segrejete na visoko temperaturo, kratek stik ali jih razstavite.
Luči in baterije ne izpostavljajte vročini ali odprtemu ognju.
Luči ne uporabljajte v zelo vnetljivem ali potencialno eksplozivnem okolju.
Baterijo hranite stran od otrok in živali.
Baterije ne mečite v odprt ogenj.
Ne izvajajte kratkega stika z baterijo.
Ne razstavljajte baterije.
Tekočina iz baterije lahko povzroči kemične opekline, če pride v stik s kožo ali drugimi deli telesa; če tekočina iz baterije izteče, se izogibajte stiku s kožo, očmi in sluznicami. V primeru stika prizadeta mesta takoj sperite z veliko čiste vode in se takoj posvetujte z zdravnikom. V primeru iztekanja baterijske tekočine vedno nosite zaščitne rokavice in izteklo baterijsko tekočino odstranite s suho, vpojno krpo.
Poškodbe, nastale zaradi neupoštevanja varnostnih navodil in navodil za uporabo, so razlog za razveljavitev garancije. Proizvajalec ne prevzema nobene odgovornosti za posledično škodo, ki bi nastala zaradi tega.
Ta navodila za uporabo ustrezajo tehničnemu stanju v času tiskanja. Pridržujemo si pravico do sprememb tehnologije in opreme.

SK Bezpečnostné pokyny

Pred začatím inštalácie alebo používania tohto produktu si pozorne prečítajte tieto informácie. Uschovajte si tento návod na použitie pre budúce použitie.
Svetelný zdroj a batéria okolitého produktu nie sú vymeniteľné; Keď svetelný zdroj dosiahne koniec svojej životnosti, je potrebné vymeniť celú lampu.
Svetlo je určené výhradne na súkromné použitie a nie je vhodné na komerčné použitie.
Vždy dbajte na technické informácie na typovom štítku a v tomto návode na obsluhu.
Nedovoľte deťom hrať sa s výrobkom a obalovými materiálmi.
Nepozerajte sa priamo na zdroj svetla LED, môže to spôsobiť poškodenie sietnice.
Ak je svetlo poškodené, prestaňte ho používať.
Je zakázané meniť mechanickú alebo elektrickú konštrukciu svetiel.
Keď svetelný zdroj a batéria dosiahnu koniec svojej životnosti, predmet sa musí zlikvidovať.
Bezpečnostné opatrenia týkajúce sa batérie!
Svetlo by sa malo pred prvým použitím raz úplne nabiť.
Batérie môžu vybuchnúť, ak sa zahrejú na vysokú teplotu, skratujú alebo rozoberú.
Nevystavujte svetlo a batériu pôsobeniu tepla alebo otvoreného ohňa.
Svetlo nepoužívajte v prostredí s vysokou horľavosťou alebo v prostredí s nebezpečenstvom výbuchu.
Batériu uchovávajte mimo dosahu detí a zvierat.
Batériu nevhadzujte do otvoreného ohňa.
Batériu neskratujte.
Batériu nerozoberajte.
Unikajúca kvapalina z batérie môže spôsobiť chemické popáleniny, ak sa dostane do kontaktu s pokožkou alebo inými časťami tela; v prípade úniku kvapaliny z batérie zabráňte kontaktu s pokožkou, očami a sliznicami. V prípade kontaktu okamžite opláchnite zasiahnuté miesta veľkým množstvom čistej vody a okamžite vyhľadajte lekára. V prípade úniku kvapaliny z batérie vždy používajte ochranné rukavice a vytekajúcu kvapalinu z batérie odstráňte suchou savou handrou.
Poškodenie spôsobené nedodržaním bezpečnostných pokynov a návodu na obsluhu má za následok stratu platnosti záruky. Výrobca nenesie žiadnu zodpovednosť za následné škody, ktoré z toho vyplývajú.
Tento návod na obsluhu zodpovedá technickému stavu v čase tlače. Vyhradzujeme si právo na zmeny v technológii a vybavení.

TR Güvenlik talimatları

Bu ürünü kurmaya veya kullanmaya başlamadan önce lütfen bu bilgileri dikkatlice okuyun. Bu kullanım kılavuzunu ileride kullanmak üzere saklayın.
Çevredeki ürünün ışık kaynağı ve pili değiştirilemez; Işık kaynağı ömrünün sonuna ulaştığında lambanın tamamının değiştirilmesi gerekir.
Işık yalnızca kişisel kullanıma yöneliktir ve ticari kullanıma uygun değildir.
Lütfen her zaman isim plakasındaki ve bu kullanım kılavuzundaki teknik bilgilere dikkat edin.
Çocukların ürün ve ambalaj malzemeleriyle oynamasına izin vermeyin.
LED ışık kaynağına doğrudan bakmayın, bu retinaya zarar verebilir.
Hasar görmüşse ışığı kullanmayı bırakın.
Işıkların mekanik veya elektriksel yapısının değiştirilmesi yasaktır.
Işık kaynağı ve pil kullanım ömrünün sonuna ulaştığında ürün atılmalıdır.
Akü güvenlik önlemleri!
Işık ilk kullanımdan önce bir kez tam olarak şarj edilmelidir.
Piller yüksek sıcaklıklara kadar ısıtılırsa, kısa devre yaparsa veya parçalara ayrılırsa patlayabilir.
Işığı ve pili ısıya veya çıplak aleve maruz bırakmayın.
Işığı yüksek derecede yanıcı veya potansiyel olarak patlayıcı bir ortamda kullanmayın.
Pili çocuklardan ve hayvanlardan uzak tutun.
Pili açık ateşe atmayın.
Pile kısa devre yaptırmayın.
Pili parçalarına ayırmayın.
Sızan akü sıvısı cilde veya vücudun diğer kısımlarına temas ederse kimyasal yanıklara neden olabilir; akü sıvısı sızarsa cilde, gözlere ve mukoza zarlarına temas etmekten kaçının. Temas halinde, etkilenen bölgeleri derhal bol miktarda temiz suyla yıkayın ve derhal bir doktora başvurun. Akü sızıntısı durumunda, her zaman koruyucu eldiven giyin ve sızan akü sıvısını kuru, emici bir bezle temizleyin.
Güvenlik talimatlarına ve kullanım talimatlarına uyulmamasından kaynaklanan hasarlar garantiyi geçersiz kılacaktır. Üretici, bundan kaynaklanan dolaylı hasarlar için hiçbir sorumluluk kabul etmez.
Bu kullanım talimatları basım sırasındaki teknik duruma uygundur. Teknoloji ve ekipman üzerinde değişiklik yapma hakkımız saklıdır.

IP44

DE IP44-Schutz vor Fremdkörpern mit einem Durchmesser ab 1,0 mm sowie vor Spritzwasser.
FR Protection IP44 contre les corps étrangers d'un diamètre supérieur ou égal à 1,0 mm et contre les projections d'eau.
EN IP44 protection against foreign bodies with a diameter of 1.0 mm or more and against splash water.
CZ Krytí IP44 proti cizím tělesům o průměru 1,0 mm nebo více a proti stříkající vodě.
DK IP44-beskyttelse mod fremmedlegemer med en diameter på 1,0 mm eller mere og mod vandsprøjt.
ES Protección IP44 contra cuerpos extraños de diámetro igual o superior a 1,0 mm y contra salpicaduras de agua.
HR IP44 zaštita od stranih predmeta promjera 1,0 mm ili više, kao i od prskanja vode.
HU IP44 védelem az 1,0 mm vagy annál nagyobb átmérőjű idegen testek és a fröccsenő víz ellen.
IT Protezione IP44 contro i corpi estranei di diametro pari o superiore a 1,0 mm e contro gli spruzzi d'acqua.
NL IP44 bescherming tegen vreemde voorwerpen met een diameter van 1,0 mm of meer en tegen spatwater.
PL Stopień ochrony IP44 przed ciałami obcymi o średnicy 1,0 mm lub większej oraz przed bryzgami wody.
RO Protecție IP44 împotriva corpurilor străine cu un diametru de 1,0 mm sau mai mare și împotriva stropirii cu apă.
RU Защита IP44 от инородных тел диаметром 1,0 мм и более и от брызг воды.
SE IP44-skydd mot främmande föremål med en diameter på 1,0 mm eller mer och mot stänkvatten.
SI Zaščita IP44 pred tujki s premerom 1,0 mm ali več in pred brizganjem vode.
SK Ochrana IP44 proti cudzím telesám s priemerom 1,0 mm alebo viac a proti striekajúcej vode.
TR IP44, 1,0 mm veya daha büyük çaplı yabancı cisimlere ve sıçrayan suya karşı koruma.

DE Konformitätserklärung. Der Hersteller erklärt, dass dieses Produkt die Anforderungen der geltenden europäischen und nationalen Richtlinien und Normen erfüllt. Der vollständige Text der EU-Konformitätserklärung kann unter der angeführten Adresse angefordert werden.
FR Déclaration de conformité. Le fabricant déclare que ce produit répond aux exigences des directives et normes européennes et nationales en vigueur. Le texte complet de la déclaration de conformité UE peut être demandé à l'adresse indiquée.
EN Declaration of Conformity. The manufacturer declares that this product fulfils the requirements of the applicable European and national directives and standards. The full text of the EU Declaration of Conformity can be requested from the address given.
CZ Prohlášení o shodě. Výrobce prohlašuje, že tento výrobek splňuje požadavky platných evropských a národních směrnic a norem. Úplné znění EU prohlášení o shodě si můžete vyžádat na uvedené adrese.
DK Erklæring om overensstemmelse. Producenten erklærer, at dette produkt opfylder kravene i de gældende europæiske og nationale direktiver og standarder. Den fulde tekst af EU-overensstemmelseserklæringen kan rekvireres på den angivne adresse.
ES Declaración de conformidad. El fabricante declara que este producto cumple los requisitos de las directivas y normas europeas y nacionales aplicables. El texto completo de la Declaración de conformidad de la UE puede solicitarse a la dirección indicada.
HR Deklaracija. Proizvođač izjavljuje da ovaj proizvod zadovoljava zahtjeve važećih europskih i nacionalnih direktiva i standarda. Cjeloviti tekst Izjave EU-a o sukladnosti može se zatražiti s navedene adrese.
HU Megfelelőségi nyilatkozat. A gyártó kijelenti, hogy ez a termék megfelel a vonatkozó európai és nemzeti irányelvek és szabványok követelményeinek. Az EU-megfelelőségi nyilatkozat teljes szövege a megadott címen kérhető.
IT Dichiarazione di conformità. Il produttore dichiara che questo prodotto soddisfa i requisiti delle direttive e degli standard europei e nazionali applicabili. Il testo completo della Dichiarazione di conformità può essere richiesto all'indirizzo indicato.
NL Conformiteitsverklaring. De fabrikant verklaart dat dit product voldoet aan de eisen van de toepasselijke Europese en nationale richtlijnen en normen. De volledige tekst van de EU-conformiteitsverklaring kan worden aangevraagd op het vermelde adres.
PL Deklaracja zgodności. Producent oświadcza, że niniejszy produkt spełnia wymagania obowiązujących europejskich i krajowych dyrektyw i norm. Pełny tekst deklaracji zgodności UE można uzyskać pod podanym adresem.
RO Declarația de conformitate. Producătorul declară că acest produs îndeplinește cerințele directivelor și standardelor europene și naționale aplicabile. Textul integral al Declarației de conformitate UE poate fi solicitat la adresa indicată.
RU Декларация о соответствии. Производитель заявляет, что данный продукт отвечает требованиям действующих европейских и национальных директив и стандартов. Полный текст Декларации соответствия ЕС можно запросить по указанному адресу.
SE Försäkran om överensstämmelse. Tillverkaren försäkrar att denna produkt uppfyller kraven i tillämpliga europeiska och nationella direktiv och standarder. Den fullständiga texten till EU-försäkran om överensstämmelse kan begäras från den angivna adressen.
SI Izjava o skladnosti. Proizvajalec izjavlja, da ta izdelek izpolnjuje zahteve veljavnih evropskih in nacionalnih direktiv ter standardov. Celotno besedilo izjave EU o skladnosti je na voljo na navedenem naslovu.
SK Vyhlásenie o zhode. Výrobca vyhlasuje, že tento výrobok spĺňa požiadavky platných európskych a národných smerníc a noriem. Úplné znenie EU vyhlásenia o zhode si môžete vyžiadať na uvedenej adrese.
TR Uygunluk Beyanı. Üretici, bu ürünün geçerli Avrupa ve ulusal direktiflerin ve standartların gerekliliklerini karşıladığını beyan eder. AB Uygunluk Beyanının tam metni verilen adresten talep edilebilir.

→ **service@mueller-licht.de**

DE Jeder Verbraucher ist gesetzlich verpflichtet, Altgeräte getrennt vom Hausmüll abzugeben. Beim Kauf eines Neugerätes haben Sie das Recht, das entsprechende Altgerät an Ihren Händler zurückzugeben. Händler von Elektro- und Elektronikgeräten mit einer Verkaufsfläche von min. 400 qm sowie Lebensmittelhändler mit einer Verkaufsfläche von min. 800 qm, die regelmäßig Elektro- und Elektronikgeräte verkaufen, sind außerdem verpflichtet, Altgeräte unentgeltlich zurückzunehmen, auch ohne dass ein Neugerät gekauft wird, wenn die Altgeräte in keiner Abmessung größer als 25 cm sind. Sofern Ihr Altgerät personenbezogene Daten enthält, sind Sie selbst für deren Löschung verantwortlich, bevor Sie es zurückgeben. Sofern dies ohne Zerstörung des Altgerätes möglich ist, entnehmen Sie die alten Batterien oder Akkus sowie Lampen bevor Sie das Altgerät zur Entsorgung zurückgeben und führen Sie sie einer separaten Sammlung zu. Bei fest verbauten Akkus ist bei der Entsorgung darauf hinzuweisen, dass das Gerät einen Akku enthält. Weitere Möglichkeiten zur Entsorgung des ausgedienten Produkts erfahren Sie bei Ihrer Gemeinde- oder Stadtverwaltung.
FR Chaque consommateur est tenu par la loi d'éliminer les vieux appareils séparément des déchets ménagers.
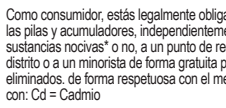

EN Every consumer is required by law to dispose of old appliances separately from household waste.
CZ Každý spotřebitel je ze zákona povinen likvidovat staré spotřebiče oddělené od odpadu z domácností.
DK Enhver forbruger er forpligtet ved lov til at bortskaffe gamle apparater separat fra husholdningsaffald.
ES Todo consumidor está obligado por ley a los aparatos viejos por separado de los los residuos domésticos.
HR Svaki potrošač je po zakonu dužan odložite stare aparate odvojeno od kućni otpad.
HU Minden fogyasztónak a törvény értelmében a régi készülékeket a következőktől elkülönítve ártalmatlanítsa a háztartási hulladéktól.
IT Ogni consumatore è tenuto per legge a smaltire i vecchi elettrodomestici separatamente dai rifiuti domestici.
NL Elke consument is wettelijk verplicht om oude apparaten gescheiden van het huishoudelijk afval.
PL Każdy konsument jest prawnie zobowiązany do pozbywać się starych urządzeń oddzielnie od odpadów domowych.
RO Fiecare consumator este obligat prin lege să elimine aparatele vechi separat de deșeurile menajere.
RU По закону каждый потребитель обязан утилизировать старые приборы отдельно от бытовых отходов.
SE Varje konsument är enligt lag skyldig att kasserar gamla apparater separat från hushållsavfall.
SI Vsak potrošnik mora po zakonu stare aparate odlagati ločeno od gospodinjskih odpadkov.
SK Každý spotrebiteľ je zo zákona povinný likvidovať staré spotrebiče oddelene od odpadu z domácnosti.
TR Her tüketici kanunen aşağıdakileri yapmakla yükümlüdür eski aletleri diğerlerinden ayrı olarak atın evsel atık.

DE Batterien und Akkus dürfen nicht in den Hausmüll!

Als Verbraucher sind Sie gesetzlich verpflichtet, alle Batterien und Akkus, egal ob sie Schadstoffe* enthalten oder nicht, bei einer Sammelstelle unentgeltlich in Ihrer Gemeinde/Ihrem Stadtteil oder im Handel abzugeben, damit sie einer umweltschonenden Entsorgung zugeführt werden können.
*gekennzeichnet mit: Cd = Cadmium
Geben Sie die Leuchte vollständig (mit Batterie/Akku) und nur in entladenem Zustand an Ihrer Sammelstelle ab! Der Akku bzw. die Batterie ist vor dem Verschrotten aus dem Grundgerät zu entnehmen und muss getrennt von den anderen Geräteteilen entsorgt werden. Vor dem Entsorgen muss der Akku bzw. die Batterie vollständig entladen werden. Für die Entnahme der Batterien beachten Sie die Hinweise in dieser Anleitung. Beachten Sie bei der Entsorgung von Batterien auch die Angaben zum chemischen System auf dem Typenetikett. Dabei beschreiben die Angaben LR oder C die jeweilige Batterieart. In Bezug auf das chemische System gilt hierbei:
LR = Alkali-Mangan-Batterie
C = Lithium-Knopfzelle / R = Rundzelle

FR Les piles et les accumulateurs ne doivent pas être jetés avec les ordures ménagères !

En tant que consommateur, vous êtes légalement tenu de remettre gratuitement toutes les piles et accumulateurs, qu'ils contiennent ou non des substances nocives*, à un point de collecte de votre commune/district ou à un détaillant afin qu'ils puissent être éliminés. d'une manière respectueuse de l'environnement. *marqué avec : Cd = Cadmium
Rapportez la lampe à votre point de collecte complète (avec batterie) et uniquement lorsqu'elle est déchargée ! L'accu doit être retiré de l'appareil de base avant sa mise au rebut et doit être éliminé séparément des autres pièces de l'appareil. Avant sa mise au rebut, la batterie doit être complètement déchargée. Lorsque vous retirez les piles, suivez les instructions de ces instructions. Lors de l'élimination des batteries, tenez également compte des informations sur le système chimique figurant sur la plaque signalétique. Les informations LR ou C décrivent le type de batterie respectif. En ce qui concerne le système chimique, les règles suivantes s'appliquent :
LR = pile alcaline au manganèse
C = pile bouton au lithium / R = pile ronde

EN Batteries and rechargeable batteries must not be disposed of with household waste!

As a consumer, you are legally obliged to hand in all batteries and rechargeable batteries, regardless of whether they contain harmful substances* or not, free of charge at a collection point in your community/district or at a retailer so that they can be disposed of in an environmentally friendly manner. *marked with: Cd = Cadmium
Hand in the lamp completely (with battery) and only when it is discharged at your collection point! The rechargeable battery must be removed from the base unit before scrapping and must be disposed of separately from the other parts of the device. The rechargeable battery must be completely discharged before disposal. To remove the batteries, please follow the instructions in these instructions. When disposing of batteries, also note the information on the chemical system on the type label. The information LR or C describes the respective battery type. The following applies to the chemical system:
LR = alkaline manganese battery
C = lithium button cell / R = round cell

CZ Baterie a dobíjecí baterie se nesmí likvidovat společně s domovním odpadem!

Jako spotřebitel jste ze zákona povinni bezplatně odevzdat všechny baterie a akumulátory, bez ohledu na to, zda obsahují škodlivé látky* nebo ne, do sběrného místa ve vaší obci/okresu nebo prodejci, aby mohly být zlikvidovány způsobem šetrným k životnímu prostředí. *označeno: Cd = Kadmium
Vraťte lampu na své sběrné místo kompletní (s baterií) a pouze vybitou! Akumulátorová baterie musí být před sešrotováním vyjmuta ze základního zařízení a musí být zlikvidována odděleně od ostatních částí zařízení. Před likvidací musí být baterie zcela vybitá. Při vyjímání baterií postupujte podle pokynů v tomto návodu. Při likvidaci baterií dbejte také na informace o chemickém systému na typovém štítku. Informace LR nebo C popisují příslušný typ baterie. Pokud jde o chemický systém, platí následující:
LR = alkalická manganová baterie
C = lithiový knoflíkový článek / R = kulatý článek

DK Batterier og genopladelige batterier må ikke smides ud sammen med husholdningsaffaldet!

Som forbruger er du juridisk forpligtet til gratis at aflevere alle batterier og akkumulatorer, uanset om de indeholder skadelige stoffer* eller ej, til et indsamlingssted i dit lokalområde/distrikt eller til en forhandler, så de kan bortskaffes. på en miljøvenlig måde. *markeret med: Cd = Cadmium
Returner lampen til dit indsamlingssted komplet (med batteri) og kun når den er afladet! Det genopladelige batteri skal fjernes fra basisapparatet før skrotning og skal bortskaffes adskilt fra de øvrige apparatdele. Før bortskaffelse skal batteriet være helt afladet. Når du fjerner batterierne, skal du følge instruktionerne i denne vejledning. Ved bortskaffelse af batterier skal du også være opmærksom på oplysningerne om det kemiske system på typeskiltet. Oplysningerne LR eller C beskriver den respektive batteritype. Med hensyn til det kemiske system gælder følgende:
LR = alkalisk mangan batteri
C = lithium knapcelle / R = rund celle

ES Las pilas y baterías no deben eliminarse con la basura doméstica.

Como consumidor, estás legalmente obligado a entregar todas las pilas y acumuladores, independientemente de si contienen sustancias nocivas* o no, a un punto de recogida de tu comunidad/distrito o a un minorista de forma gratuita para que puedan ser eliminados. de forma respetuosa con el medio ambiente. *marcado con: Cd = Cadmio
¡Devuelve la lámpara a tu punto de recogida completa (con batería) y sólo cuando esté descargada! La batería debe retirarse del aparato básico antes del desguace y debe eliminarse por separado del resto de piezas del aparato. Antes de desecharla, la batería debe estar completamente descargada. Al retirar las baterías, siga las instrucciones de estas instrucciones. Al desechar las baterías, tenga en cuenta también la información sobre el sistema químico en la etiqueta de tipo. La información LR o C describe el tipo de batería respectivo. En lo que respecta al sistema químico, se aplica lo siguiente:
LR = pila alcalina de manganeso
C = pila de botón de litio / R = pila redonda

HR Baterije i punjive baterije nisu kućni otpad!

Kao potrošač, zakonski ste obvezni sve baterije i akumulatore, bez obzira na to sadrže li štetne tvari* ili ne, besplatno predati na sabirno mjesto u svojoj zajednici/okrugu ili trgovcu na malo kako bi se mogli zbrinuti na ekološki prihvatljiv način. *označeno s: Cd = kadmij
Svjetiljku vratite kompletnu (s baterijom) na sabirno mjesto i samo kada je ispražnjena! Punjiva baterija se mora ukloniti iz osnovnog uređaja prije odlaganja i mora se zbrinuti odvojeno od ostalih dijelova uređaja. Prije odlaganja, baterija mora biti potpuno ispražnjena. Prilikom uklanjanja baterija, slijedite upute u ovim uputama. Prilikom odlaganja baterija također obratite pozornost na informacije o kemijskom sustavu na tipskoj naljepnici. Informacije LR ili C opisuju odgovarajuću vrstu baterije. Što se tiče kemijskog sustava, vrijedi sljedeće:
LR = alkalna manganska baterija
C = litijeva gumbasta ćelija / R = okrugla ćelija

HU Az elemeket és akkumulátorokat nem szabad a háztartási hulladékkal együtt ártalmatlanítani!

Fogyasztóként törvényi kötelezettség terheli, hogy minden elemet és akkumulátort, függetlenül attól, hogy tartalmaznak-e káros anyagokat* vagy sem, ingyenesen átadjon a közösségében/kerületében található gyűjtőhelyen vagy egy kiskereskedőnek, hogy megsemmisíthető legyen. környezetbarát módon. *jelölése: Cd = Kadmium
A lámpát kompletten (akkumulátorral) és csak lemerült állapotban vigye vissza a gyűjtőhelyre! Az újratölthető akkumulátort leselejtezés előtt ki kell venni az alapkészülékből, és a készülék többi részétől elkülönítve kell ártalmatlanítani. Ártalmatlanítás előtt az akkumulátort teljesen le kell meríteni. Az elemek eltávolításakor kövesse az ebben az útmutatóban található utasításokat. Az akkumulátorok ártalmatlanításakor vegye figyelembe a típuscímkén a vegyi rendszerre vonatkozó információkat is. Az LR vagy C információ a megfelelő elemtípust írja le. A vegyi rendszerrel kapcsolatban a következők érvényesek:
LR = alkáli mangán elem
C = lítium gombelem / R = kerek cella

IT Le pile e le batterie ricaricabili non devono essere smaltite con i rifiuti domestici!

Come consumatore sei obbligato per legge a consegnare tutte le batterie e gli accumulatori, indipendentemente dal fatto che contengano o meno sostanze nocive*, a un punto di raccolta nel tuo comune/distretto o a un rivenditore gratuitamente affinché possano essere smaltiti in modo rispettoso dell'ambiente. *contrassegnato con: Cd = Cadmio
Restituisci la lampada al tuo punto di raccolta completa (con batteria) e solo quando è scarica! La batteria ricaricabile deve essere rimossa dall'apparecchio base prima della rottamazione e deve essere smaltita separatamente dalle altre parti dell'apparecchio. Prima dello smaltimento la batteria deve essere completamente scarica. Quando si rimuovono le batterie, seguire le istruzioni contenute in queste istruzioni. Quando si smaltiscono le batterie, prestare attenzione anche alle informazioni sul sistema chimico riportate sulla targhetta. L'informazione LR o C descrive il rispettivo tipo di batteria. Per quanto riguarda il sistema chimico vale quanto segue:
LR = batteria alcalina al manganese
C = pila a bottone al litio / R = pila rotonda

NL Batterijen en oplaadbare batterijen mogen niet met het huisvuil worden weggegooid!

Als consument bent u wettelijk verplicht om alle batterijen en accu's, ongeacht of deze schadelijke stoffen* bevatten of niet, gratis in te leveren bij een inzamelpunt in uw gemeente/wijk of bij een detailhandelaar, zodat ze kunnen worden afgevoerd op een milieuvriendelijke manier. *gemarkeerd met: Cd = Cadmium
Lever de lamp compleet (met batterij) en alleen als hij leeg is in bij uw inzamelpunt! De accu moet vóór de sloop uit het basisapparaat worden verwijderd en gescheiden van de overige apparaatonderdelen worden afgevoerd. Voordat de accu wordt weggegooid, moet deze volledig worden ontladen. Volg bij het verwijderen van de batterijen de instructies in deze instructies. Let bij het weggooien van batterijen ook op de informatie over het chemische systeem op het typeplaatje. De informatie LR of C beschrijft het betreffende batterijtype. Met betrekking tot het chemische systeem geldt het volgende:
LR = alkalische mangaanbatterij
C = lithiumknoopcel / R = ronde cel

PL Baterii i akumulatorów nie wolno wyrzucać razem z odpadami domowymi!

Jako konsument jesteś prawnie zobowiązany do bezpłatnego przekazania wszystkich baterii i akumulatorów, niezależnie od tego, czy zawierają substancje szkodliwe*, czy też nie, do punktu zbiórki w Twojej gminie/dzielnicy lub sprzedawcy detalicznemu w celu ich utylizacji w sposób przyjazny dla środowiska. *oznaczone: Cd = Kadm
Oddaj lampę do punktu zbiórki w całości (z baterią) i tylko wtedy, gdy jest rozładowana! Przed złomowaniem akumulator należy wyjąć z urządzenia podstawowego i utylizować oddzielnie od pozostałych części urządzenia. Przed utylizacją akumulator należy całkowicie rozładować. Podczas wyjmowania baterii postępuj zgodnie z instrukcjami zawartymi w tej instrukcji. Pozbywając się baterii, należy także zwrócić uwagę na informacje dotyczące układu chemicznego znajdujące się na tabliczce znamionowej. Informacja LR lub C opisuje odpowiedni typ baterii. W odniesieniu do układu chemicznego obowiązuje:
LR = bateria alkaliczno-manganowa
C = ogniwo guzikowe litowe / R = ogniwo okrągłe

RO Bateriile și bateriile reîncărcabile nu trebuie eliminate împreună cu deșeurile menajere!

În calitate de consumator, sunteți obligat legal să predați gratuit toate bateriile și acumulatorii, indiferent dacă conțin sau nu substanțe nocive*, unui punct de colectare din comunitatea/sectorul dumneavoastră sau unui comerciant cu amănuntul, pentru a putea fi eliminate. într-o manieră prietenoasă cu mediul. *marcat cu: Cd = Cadmiu
Returnează lampa la punctul tău de colectare completă (cu baterie) și numai când este descărcată! Bateria reîncărcabilă trebuie scoasă din dispozitivul de bază înainte de casare și trebuie aruncată separat de celelalte părți ale dispozitivului. Înainte de aruncare, bateria trebuie să fie complet descărcată. Când scoateți bateriile, urmați instrucțiunile din aceste instrucțiuni. Când aruncați bateriile, notați și informațiile despre sistemul chimic de pe eticheta de tip. Informațiile LR sau C descriu tipul respectiv de baterie. În ceea ce privește sistemul chimic, se aplică următoarele:
LR = baterie alcalină cu mangan
C = pila buton cu litiu / R = pila rotunda

RU Батарейки и аккумуляторы нельзя выбрасывать вместе с бытовыми отходами!

Как потребитель вы по закону обязаны бесплатно сдать все батареи и аккумуляторы, независимо от того, содержат они вредные вещества* или нет, в пункт сбора в вашем населенном пункте/районе или в розничную торговлю для их утилизации. экологически чистым способом. *обозначено: Cd = Кадмий
Возвращайте лампу в пункт приема в сборе (с аккумулятором) и только в разряженном состоянии! Перед утилизацией аккумуляторную батарею необходимо извлечь из основного устройства и утилизировать отдельно от других частей устройства. Перед утилизацией аккумулятор необходимо полностью разрядить. При извлечении аккумуляторов следуйте указаниям данной инструкции. При утилизации аккумуляторов также обратите внимание на информацию о химической системе, указанную на типовой этикетке. Информация LR или C описывает соответствующий тип батареи. Что касается химической системы, то применяется следующее:
LR = щелочная марганцевая батарея
C = литиевый таблеточный элемент / R = круглый элемент

SE Batterier och uppladdningsbara batterier får inte slängas i hushållsavfallet!

Som konsument är du enligt lag skyldig att kostnadsfritt lämna över alla batterier och ackumulatorer, oavsett om de innehåller skadliga ämnen* eller inte, till ett insamlingsställe i ditt samhälle/distrikt eller till en återförsäljare så att de kan kasseras. på ett miljövänligt sätt. *markerad med: Cd = Kadmium
Lämna tillbaka lampan till din insamlingsplats komplett (med batteri) och först när den är urladdad! Det uppladdningsbara batteriet måste avlägsnas från basenheten före skrotning och måste kasseras separat från enhetens övriga delar. Före kassering måste batteriet vara helt urladdat. När du tar bort batterierna, följ instruktionerna i dessa instruktioner. Vid kassering av batterier, notera även informationen om det kemiska systemet på typskylten. Informationen LR eller C beskriver respektive batterityp. När det gäller det kemiska systemet gäller följande:
LR = alkaliskt manganbatteri
C = litiumknappcell / R = rund cell

SI Baterije in akumulatorske baterije ne smete odlagati med gospodinjske odpadke!

Kot potrošnik ste zakonsko zavezani, da vse baterije in akumulatorje, ne glede na to, ali vsebujejo škodljive snovi* ali ne, brezplačno oddate na zbirno mesto v vaši skupnosti/okrožju ali prodajalcu na drobno, da jih lahko oddate. na okolju prijazen način. *označeno z: Cd = kadmij
Vrnite svetilko na zbirno mesto popolno (z baterijo) in samo, ko je izpraznjena! Akumulatorsko baterijo morate pred odlaganjem odstraniti iz osnovne naprave in jo odvreči ločeno od ostalih delov naprave. Pred odlaganjem mora biti baterija popolnoma izpraznjena. Ko odstranjujete baterije, sledite navodilom v teh navodilih. Pri odlaganju baterij upoštevajte tudi podatke o kemičnem sistemu na tipski nalepki. Podatek LR ali C opisuje ustrezno vrsto baterije. Glede kemijskega sistema velja naslednje:
LR = alkalna manganova baterija
C = litijeva gumbasta celica / R = okrogla celica

SK Batérie a nabíjateľné batérie sa nesmú likvidovať spolu s domovým odpadom!

Ako spotrebiteľ ste zo zákona povinní bezplatne odovzdať všetky batérie a akumulátory, bez ohľadu na to, či obsahujú škodlivé látky* alebo nie, na zberné miesto vo vašej obci/okrese alebo predajcovi, aby ich bolo možné zlikvidovať spôsobom šetrným k životnému prostrediu. *označené: Cd = kadmium
Vráťte lampu na svoje zberné miesto kompletnú (s batériou) a len vtedy, keď je vybitá! Akumulátorovú batériu je potrebné pred zošrotovaním vybrať zo základného zariadenia a zlikvidovať ju oddelene od ostatných častí zariadenia. Pred likvidáciou musí byť batéria úplne vybitá. Pri vyberaní batérií postupujte podľa pokynov v týchto pokynoch. Pri likvidácii batérií si všímajte aj informácie o chemickom systéme na typovom štítku. Informácie LR alebo C popisujú príslušný typ batérie. Pokiaľ ide o chemický systém, platí:
LR = alkalická mangánová batéria
C = lítiový gombíkový článok / R = okrúhly článok

TR Piller ve şarj edilebilir piller evsel atıklarla birlikte atılmamalıdır!

Bir tüketici olarak, yasal olarak tüm pilleri ve akümülatörleri, zararlı maddeler* içerip içermediğine bakılmaksızın, imha edilmeleri için mahallenizdeki/bölgenizdeki bir toplama noktasına veya bir perakendeciye ücretsiz olarak teslim etmekle yükümlüsünüz. çevre dostu bir şekilde. *şununla işaretlenmiştir: Cd = Kadmiyum
Lambayı eksiksiz olarak (pil ile birlikte) ve yalnızca şarjı bittiğinde toplama noktanıza iade edin! Şarj edilebilir pil, hurdaya çıkarılmadan önce temel cihazdan çıkarılmalı ve cihazın diğer parçalarından ayrı olarak imha edilmelidir. Atmadan önce pilin tamamen boşaltılması gerekir. Pilleri çıkarırken bu talimatlardaki talimatları izleyin. Pilleri atarken, tip etiketi üzerindeki kimyasal sistemle ilgili bilgilere de dikkat edin. LR veya C bilgisi ilgili pil tipini açıklar. Kimyasal sistemle ilgili olarak aşağıdakiler geçerlidir:
LR = alkalin manganez pil
C = lityum düğme hücre / R = yuvarlak hücre

DE Entsorgen Sie die Verpackung sortenrein. Geben Sie Pappe und Karton zum Altpapier, Folien in die Wertstoffsammlung.

FR Éliminez les emballages en les triant. Mettez le carton avec les vieux papiers et les films dans la collecte des matières recyclables.
EN Dispose of the packaging according to type. Put cardboard and carton in the waste paper bin and foil in the recycling bin.
CZ Obal zlikvidujte podle typu. Karton a lepenku odevzdávejte do sběrných surovin společně s odpadním papírem a fólií.
DK Bortskaf emballagen i henhold til type. Bortskaf pap og karton sammen med affaldspapir og -film i genbrugsindsamlingen.
ES Deseche los envases según su tipo. Deseche el cartón y la cartulina con los residuos de papel y film en la recogida de reciclaje.
HR Odložite ambalažu prema vrsti. Karton i ljepenku odložite u otpadni papir, a foliju u reciklažu.
HU A csomagolást típusának megfelelően ártalmatl