MÜLLER LICHT

MÜLLER-LICHT International GmbH
Goebelstraße 61/63, D-28865 Lilienthal
mueller-licht.de
service@mueller-licht.de

DE | Bedienungsanleitung
FR | Mode d'emploi
EN | User manual
CZ | Návod k obsluze
DK | Betjeningsvejledning
ES | Instrucciones de uso
HR | Upute za uporabu
HU | Használati utasítás
IT | Istruzioni per l'uso
NL | Bedieningsinstructies
PL | Instrukcja obsługi
RO | Instrucțiuni de utilizare
RU | Руководство по эксплуатации
SE | Bruksanvisning
SI | Navodila za uporabo
SK | Návod na obsluhu
TR | Kullanım kılavuzu

HALO WHITE Art.-Nr.: 27700099
3,7 V ⎓ | 0,7 W | 2700 K

HALO BLACK Art.-Nr.: 27700100
3,7 V ⎓ | 0,7 W | 2700 K

HALO SILVER Art.-Nr.: 27700101
3,7 V ⎓ | 0,7 W | 2700 K

1x	
2x	
2x	
1x	
1x	30 cm

i

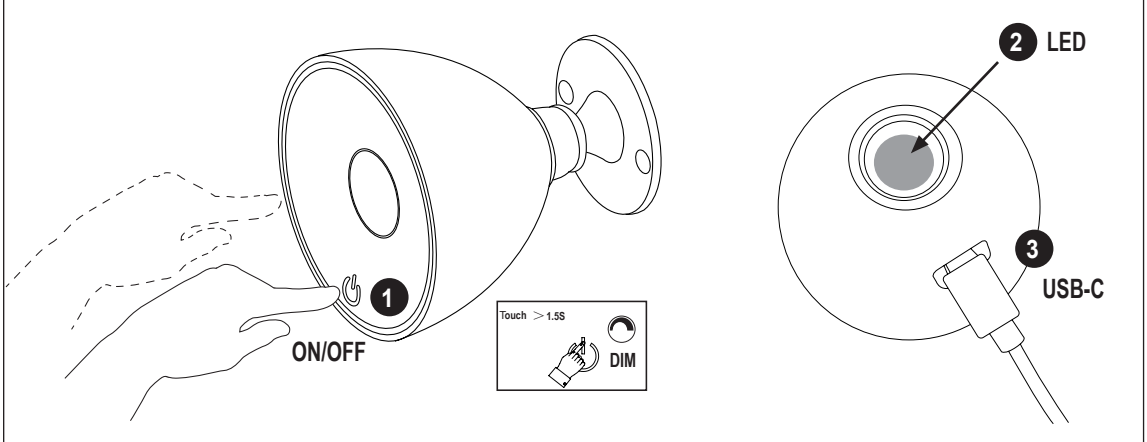

DE Sicherheitshinweise

Bitte lesen Sie diese Informationen sorgfältig, bevor Sie mit der Installation oder der Inbetriebnahme dieses Produktes beginnen. Bewahren Sie diese Bedienungsanleitung zur künftigen Verwendung auf.
Die Lichtquelle des umgebenden Produktes ist für den Benutzer nicht ersetzbar. Wenn die Lichtquelle ihr Lebensdauerende erreicht hat, ist die gesamte Leuchte zu ersetzen.
Die Leuchte ist ausschließlich für den Privatgebrauch bestimmt und nicht für den gewerblichen Bereich geeignet.
Nur für den Einsatz im trockenen Innenbereich geeignet
Bitte beachten Sie stets die technischen Angaben auf dem Typenschild und in dieser Bedienungsanleitung.
Lassen Sie Kinder nicht mit dem Produkt und dem Verpackungsmaterial spielen.
Schauen Sie nicht direkt in die LED-Lichtquelle, dies kann zu Schäden an der Netzhaut führen.
Setzen Sie die Leuchte niemals hoher Temperatur (Heizung etc.) und Feuchtigkeit aus. Verwenden Sie die Leuchte nicht mehr, wenn sie beschädigt ist.
Es ist verboten, den mechanischen oder elektrischen Aufbau der Leuchten zu verändern.

Akku Sicherheitsvorkehrungen!

Die Leuchte sollte vor der ersten Inbetriebnahme einmal vollständig aufgeladen werden.
Akkus können explodieren, wenn sie stark erhitzt, kurzgeschlossen oder auseinandergenommen werden.
Setzen Sie die Leuchte und den Akku nicht Hitze oder offenem Feuer aus.
Verwenden Sie die Leuchte nicht in leicht entflammbarer oder explosionsgefährdeter Umgebung.
Halten Sie den Akku von Kindern und Tieren fern.
Werfen Sie den Akku nicht ins offene Feuer.
Schließen Sie den Akku nicht kurz.
Nehmen Sie den Akku nicht auseinander.
Auslaufende Akkuflüssigkeit kann bei Berührung mit der Haut oder anderen Körperteilen Verätzungen verursachen.Vermeiden Sie bei austretender Akkuflüssigkeit den Kontakt mit Haut, Augen und Schleimhäuten. Spülen Sie bei Kontakt die betroffenen Stellen sofort mit reichlich klarem Wasser und suchen Sie umgehend einen Arzt auf. Tragen Sie im Falle eines auslaufenden Akkus unbedingt Schutzhandschuhe und entfernen Sie ausgelaufene Akkuflüssigkeit mit einem trockenen, saugfähigen Tuch.
Bei Schäden, die durch Nichtbeachtung der Sicherheitshinweise und der Bedienungsanleitung entstehen, erlischt der Gewährleistungsanspruch. Für Folgeschäden, die daraus resultieren, übernimmt der Hersteller keine Haftung.
Diese Bedienungsanleitung entspricht dem technischen Stand bei Drucklegung. Änderungen in Technik und Ausstattung sind vorbehalten.

FR Consignes de sécurité

Veuillez lire attentivement ces informations avant de commencer l'installation ou la mise en service de ce produit. Conservez ce mode d'emploi pour une utilisation future.
La source lumineuse du produit environnant n'est pas remplaçable par l'utilisateur. Lorsque la source lumineuse atteint la fin de sa durée de vie, l'ensemble du luminaire doit être remplacé.
Le luminaire est exclusivement destiné à un usage privé et ne convient pas à un usage professionnel.
Convient uniquement à une utilisation en intérieur sec.
Veuillez toujours respecter les indications techniques figurant sur la plaque signalétique et dans ce mode d'emploi.
Ne laissez pas les enfants jouer avec le produit et le matériel d'emballage.
Ne regardez pas directement la source lumineuse LED, cela peut entraîner des dommages à la rétine.
N'exposez jamais la lampe à une température élevée (chauffage, etc.) ou à l'humidité. N'utilisez plus la lampe si elle est endommagée.
Il est interdit de modifier la structure mécanique ou électrique des luminaires.

Batterie Précautions de sécurité !

La lampe doit être entièrement rechargée une fois avant la première utilisation.
Les batteries peuvent exploser si elles sont fortement chauffées, court-circuitées ou démontées.
N'exposez pas la lampe et la batterie à la chaleur ou à un feu ouvert.
N'utilisez pas la lampe dans un environnement facilement inflammable ou explosif.
Tenez la batterie hors de portée des enfants et des animaux.
Ne jetez pas la batterie dans un feu ouvert.
Ne court-circuitez pas la batterie.
Ne démontez pas la batterie.
Une fuite de liquide de batterie peut provoquer des brûlures en cas de contact avec la peau ou d'autres parties du corps. Evitez tout contact avec la peau, les yeux et les muqueuses en cas de fuite de liquide de batterie. En cas de contact, rincez immédiatement et abondamment les zones concernées à l'eau claire et consultez immédiatement un médecin. En cas de fuite de la batterie, portez impérativement des gants de protection et nettoyez le liquide de la batterie avec un chiffon sec et absorbant.
En cas de dommages résultant du non-respect des consignes de sécurité et du mode d'emploi, le droit à la garantie est annulé. Le fabricant décline toute responsabilité pour les dommages consécutifs qui en résulteraient.
Ce mode d'emploi correspond à l'état technique au moment de l'impression. Sous réserve de modifications techniques et d'équipement.

EN Safety instructions

Please read this information carefully before you start installing or commissioning this product. Keep these operating instructions for future reference.
The light source of the surrounding product cannot be replaced by the user. When the light source has reached the end of its service life, the entire luminaire must be replaced.
The light is intended exclusively for private use and is not suitable for commercial use.
Only suitable for use in dry indoor areas
Please always observe the technical information on the rating plate and in these operating instructions.
Do not allow children to play with the product or the packaging material.
Do not look directly into the LED light source, as this can cause damage to the retina.
Never expose the light to high temperatures (heating, etc.) or moisture.
Do not use the light if it is damaged.
It is forbidden to modify the mechanical or electrical structure of the lights.

Battery Safety precautions!

The light should be fully charged once before first use.
Rechargeable batteries can explode if they are overheated, short-circuited or taken apart.
Do not expose the light and the battery to heat or open fire.
Do not use the light in a highly flammable or potentially explosive environment.
Keep the battery away from children and animals.
Do not throw the battery into an open fire.
Do not short-circuit the battery.
Do not take the battery apart.
Leaking battery fluid can cause chemical burns if it comes into contact with the skin or other parts of the body; avoid contact with skin, eyes and mucous membranes if leaking battery fluid occurs. In the event of contact, rinse the affected areas immediately with plenty of clean water and consult a doctor immediately. In the event of a battery leak, always wear protective gloves and remove any leaked battery fluid with a dry, absorbent cloth.
Damage caused by non-compliance with the safety instructions and the operating instructions invalidates the warranty. The manufacturer accepts no liability for consequential damage resulting from this.
These operating instructions correspond to the technical status at the time of printing. We reserve the right to make changes to the technology and equipment.

CZ Bezpečnostní pokyny

Než začnete tento výrobek instalovat nebo uvádět do provozu, přečtěte si pozorně tyto informace. Tento návod k obsluze si uschovejte pro budoucí použití.
Zdroj světla okolního výrobku nemůže být uživatelem nahrazen. Po skončení životnosti světelného zdroje je nutné vyměnit celé svítidlo.
Svítidlo je určeno výhradně pro soukromé použití a není vhodné pro komerční použití.
Vhodné pouze pro použití v suchých vnitřních prostorách
Vždy dodržujte technické údaje uvedené na typovém štítku a v tomto návodu k obsluze.
Nedovolte dětem, aby si hrály s výrobkem nebo obalovým materiálem.
Nedívejte se přímo do zdroje LED světla, protože to může způsobit poškození sítnice.
Nikdy nevystavujte světlo vysokým teplotám (zahřívání apod.) nebo vlhkosti. Nepoužívejte světlo, pokud je poškozené.
Je zakázáno upravovat mechanickou nebo elektrickou konstrukci světel.

Bezpečnostní opatření týkající se baterií!

Před prvním použitím je třeba světlo jednou plně nabít.
Nabíjecí baterie mohou explodovat, pokud jsou přehřáté, zkratované nebo rozebrané.
Nevystavujte světlo a baterii působení tepla nebo otevřeného ohně.
Nepoužívejte světlo ve vysoce hořlavém nebo potenciálně výbušném prostředí.
Baterii uchovávejte mimo dosah dětí a zvířat.
Neházejte baterii do otevřeného ohně.
Baterii nezkratujte.
Baterii nerozebírejte.
Vytékající kapalina z baterie může způsobit chemické popáleniny, pokud se dostane do kontaktu s kůží nebo jinými částmi těla; v případě úniku kapaliny z baterie se vyhněte kontaktu s kůží, očima a sliznicemi. V případě kontaktu okamžitě opláchněte zasažená místa velkým množstvím čisté vody a okamžitě vyhledejte lékaře. V případě úniku z baterie vždy používejte ochranné rukavice a vytékající kapalinu z baterie odstraňte suchým savým hadříkem.
Poškození způsobené nedodržením bezpečnostních pokynů a návodu k obsluze má za následek ztrátu záruky. Výrobce nepřebírá žádnou odpovědnost za následné škody z toho vyplývající.
Tento návod k obsluze odpovídá technickému stavu v době tisku. Vyhrazujeme si právo na změny technologie a vybavení.

DK Sikkerhedsinstruktioner

Læs disse oplysninger omhyggeligt, før du begynder at installere eller sætte produktet i drift. Opbevar denne betjeningsvejledning til senere brug.
Lyskilden i det omgivende produkt kan ikke udskiftes af brugeren. Når lyskilden har nået slutningen af sin levetid, skal hele armaturet udskiftes.
Lyset er udelukkende beregnet til privat brug og er ikke egnet til kommerciel brug.
Kun egnet til brug i tørre indendørs områder
Overhold altid de tekniske oplysninger på typeskiltet og i denne betjeningsvejledning.
Lad ikke børn lege med produktet eller emballagematerialet.
Kig ikke direkte ind i LED-lyskilden, da det kan beskadige nethinden.
Udsæt aldrig lampen for høje temperaturer (opvarmning osv.) eller fugt.
Brug ikke lampen, hvis den er beskadiget.
Det er forbudt at ændre lygternes mekaniske eller elektriske struktur.

Batteri Sikkerhedsforanstaltninger!

Lygten skal være fuldt opladet én gang før første brug.
Genopladelige batterier kan eksplodere, hvis de overophedes, kortsluttes eller skilles ad.
Udsæt ikke lygten og batteriet for varme eller åben ild.
Brug ikke lygten i et meget brandfarligt eller potentielt eksplosivt miljø.
Hold batteriet væk fra børn og dyr.
Smid ikke batteriet ind i åben ild.
Undgå at kortslutte batteriet.
Batteriet må ikke skilles ad.
Udsivende batterivæske kan forårsage kemiske forbrændinger, hvis den kommer i kontakt med huden eller andre dele af kroppen; undgå kontakt med hud, øjne og slimhinder, hvis der er udsivende batterivæske. I tilfælde af kontakt skal de berørte områder straks skylles med rigeligt rent vand, og der skal straks søges læge. I tilfælde af et lækkende batteri skal du altid bære beskyttelseshandsker og fjerne den lækkende batterivæske med en tør, absorberende klud.
Skader, der skyldes manglende overholdelse af sikkerheds- og brugsanvisningerne, medfører, at garantien bortfalder. Producenten påtager sig intet ansvar for følgeskader som følge heraf.
Denne betjeningsvejledning svarer til den tekniske status på trykningstidspunktet. Vi forbeholder os ret til at foretage ændringer i teknik og udstyr.

ES Instrucciones de seguridad

Lea atentamente esta información antes de iniciar la instalación o puesta en marcha de este producto. Conserve este manual de instrucciones para futuras consultas.
La fuente luminosa del producto circundante no puede ser sustituida por el usuario. Cuando la fuente luminosa haya llegado al final de su vida útil, deberá sustituirse toda la luminaria.
La luminaria está destinada exclusivamente al uso privado y no es apta para uso comercial.
Sólo apta para su uso en interiores secos
Observe siempre las indicaciones técnicas de la placa de características y de este manual de instrucciones.
No permita que los niños jueguen con el producto ni con el material de embalaje.
No mire directamente a la fuente de luz LED, ya que podría dañar la retina.
No exponga nunca la lámpara a altas temperaturas (calefacción, etc.) ni a la humedad. No utilice la linterna si está dañada.
Está prohibido modificar la estructura mecánica o eléctrica de las luces.

Batería ¡Precauciones de seguridad!

La linterna debe cargarse completamente una vez antes de utilizarla por primera vez.
Las baterías recargables pueden explotar si se sobrecalientan, se cortocircuitan o se desmontan.
No exponga la linterna ni la batería al calor ni a las llamas.
No utilice la linterna en un entorno altamente inflamable o potencialmente explosivo.
Mantenga la batería fuera del alcance de niños y animales.
No arroje la batería al fuego.
No cortocircuite la batería.
No desmonte la batería.
Las fugas de líquido de la batería pueden provocar quemaduras químicas si entran en contacto con la piel u otras partes del cuerpo; evite el contacto con la piel, los ojos y las mucosas en caso de fugas de líquido de la batería. En caso de contacto, lave inmediatamente las zonas afectadas con abundante agua limpia y consulte inmediatamente a un médico. En caso de fuga de la batería, utilice siempre guantes de protección y elimine el líquido de la batería que se haya derramado con un paño seco y absorbente.
Los daños causados por el incumplimiento de las instrucciones de seguridad y las instrucciones de uso invalidarán la garantía. El fabricante no se hace responsable de los daños derivados de ello. Estas instrucciones de uso corresponden al estado técnico en el momento de la impresión. Nos reservamos el derecho a realizar modificaciones en la técnica y el equipamiento.

HR Sigurnost

Pažljivo pročitajte ove informacije prije instaliranja ili rada s ovim proizvodom. Molimo sačuvajte ovaj priručnik za buduću upotrebu.
Izvor svjetlosti okolnog proizvoda je nezamjenjiv za korisnika. Kada izvor svjetlosti dođe do kraja svog radnog vijeka, potrebno je zamijeniti cijelo rasvjetno tijelo.
Svjetiljka je namijenjena isključivo za privatnu uporabu i nije prikladna za komercijalnu uporabu.
Prikladno samo za uporabu u suhim zatvorenim prostorima. Uvijek se pridržavajte tehničkih podataka na tipskoj pločici iu ovom priručniku za uporabu.
Ne dopustite djeci da se igraju s proizvodom ili materijalom za pakiranje.
Ne gledajte izravno u LED izvor svjetla jer to može uzrokovati oštećenje mrežnice.
Nikada ne izlažite svjetiljku visokim temperaturama (grijači, itd.) ili vlazi.
Ne koristite lampu ako je oštećena.
Zabranjeno je mijenjati mehaničku ili električnu strukturu rasvjetnih tijela.

Sigurnosne mjere za baterije!

Prije prve uporabe lampu treba u potpunosti napuniti.
Baterije mogu eksplodirati ako se zagriju, kratko spoje ili rastave.
Ne izlažite lampu ili bateriju toplini ili otvorenom plamenu.
Ne koristite svjetiljku u zapaljivom ili eksplozivnom okruženju.
Držite bateriju dalje od djece i životinja.
Ne bacajte bateriju u otvorenu vatru.
Nemojte kratko spajati bateriju.
Nemojte rastavljati bateriju.
Tekućina iz baterije koja curi može uzrokovati kemijske opekline ako dođe u dodir s kožom ili drugim dijelovima tijela. Ako tekućina iz baterije iscuri, izbjegavajte kontakt s kožom, očima i sluznicom. U slučaju kontakta, odmah isperite zahvaćena područja s puno čiste vode i odmah potražite liječničku pomoć. U slučaju curenja baterije, svakako nosite zaštitne rukavice i uklonite iscurjelu tekućinu iz baterije suhom, upijajućom krpom.
Svaka šteta uzrokovana nepoštivanjem sigurnosnih uputa i uputa za rad poništit će jamstvo. Proizvođač ne preuzima nikakvu odgovornost za proizašle posljedične štete.
Ovaj priručnik za uporabu odgovara tehničkom stanju u vrijeme tiskanja. Zadržavamo pravo na izmjene tehnologije i opreme.

HU Biztonsági utasítások

Kérjük, olvassa el figyelmesen ezt az információt, mielőtt megkezdi a termék telepítését vagy üzembe helyezését. Őrizze meg ezt a használati utasítást a későbbi használatra.
A környező termék fényforrását a felhasználó nem cserélheti ki. Ha a fényforrás elérte élettartamának végét, a teljes lámpatestet ki kell cserélni.
A lámpatest kizárólag magánhasználatra szolgál, kereskedelmi célú használatra nem alkalmas.
Kizárólag száraz beltéri helyiségekben való használatra alkalmas
Kérjük, mindig tartsa be a teljesítménytáblán és a jelen használati utasításban szereplő műszaki adatokat.
Ne engedje, hogy gyermekek játsszanak a termékkel vagy a csomagolóanyaggal.
Ne nézzen közvetlenül a LED fényforrásba, mert ez károsíthatja a retinát.
Soha ne tegye ki a lámpát magas hőmérsékletnek (fűtés stb.) vagy nedvességnek. Ne használja a lámpát, ha az sérült.
Tilos a lámpák mechanikai vagy elektromos szerkezetének módosítása.

Akkumulátor Biztonsági óvintézkedések!

A lámpát az első használat előtt egyszer teljesen fel kell tölteni.
Az újratölthető akkumulátorok túlmelegedés, rövidzárlat vagy szétszedés esetén felrobbanhatnak.
Ne tegye ki a lámpát és az akkumulátort hőnek vagy nyílt tűznek.
Ne használja a lámpát erősen gyúlékony vagy robbanásveszélyes környezetben.
Tartsa távol az akkumulátort gyermekektől és állatoktól.
Ne dobja az akkumulátort nyílt tűzbe.
Ne zárja rövidre az akkumulátort.
Ne szedje szét az akkumulátort.
A szivárgó akkumulátorfolyadék kémiai égési sérüléseket okozhat, ha bőrrel vagy más testrészekkel érintkezik; szivárgó akkumulátorfolyadék esetén kerülje a bőrrel, szemmel és nyálkahártyával való érintkezést. Érintkezés esetén azonnal öblítse le az érintett területeket bő tiszta vízzel, és azonnal forduljon orvoshoz. Szivárgó akkumulátor esetén mindig viseljen védőkesztyűt, és a szivárgó akkumulátorfolyadékot száraz, nedvszívó ruhával távolítsa el.
A biztonsági utasítások és a kezelési utasítások be nem tartása által okozott károk a garancia érvénytelenségét vonják maguk után. A gyártó nem vállal felelősséget az ebből eredő következményes károkért.
Ez a kezelési útmutató a nyomtatáskori műszaki állapotnak felel meg. Fenntartjuk a jogot, hogy a technológiában és a berendezésekben változtatásokat hajtsunk végre.

IT Istruzioni di sicurezza

Leggere attentamente queste informazioni prima di iniziare l'installazione o la messa in funzione del prodotto. Conservare queste istruzioni per l'uso per riferimenti futuri.
La sorgente luminosa del prodotto circostante non può essere sostituita dall'utente. Quando la sorgente luminosa ha raggiunto la fine della sua vita utile, l'intero apparecchio deve essere sostituito.
L'apparecchio è destinato esclusivamente all'uso privato e non è adatto all'uso commerciale.
Adatto solo per l'uso in ambienti interni asciutti
Osservare sempre le informazioni tecniche riportate sulla targhetta e nelle presenti istruzioni per l'uso.
Non permettere ai bambini di giocare con il prodotto o con il materiale di imballaggio.
Non guardare direttamente nella sorgente luminosa a LED per non danneggiare la retina.
Non esporre mai la lampada a temperature elevate (riscaldamento, ecc.) o all'umidità. Non utilizzare la lampada se è danneggiata.
È vietato modificare la struttura meccanica o elettrica delle lampade.

Batteria Precauzioni di sicurezza!

La lampada deve essere caricata completamente una volta prima di essere utilizzata per la prima volta.
Le batterie ricaricabili possono esplodere se surriscaldate, cortocircuitate o smontate.
Non esporre la lampada e la batteria a calore o fiamme libere.
Non utilizzare la lampada in un ambiente altamente infiammabile o potenzialmente esplosivo.
Tenere la batteria lontano da bambini e animali.
Non gettare la batteria in un fuoco aperto.
Non cortocircuitare la batteria.
Non smontare la batteria.
Il liquido della batteria che fuoriesce può causare ustioni chimiche se viene a contatto con la pelle o altre parti del corpo; evitare il contatto con la pelle, gli occhi e le mucose in caso di fuoriuscita del liquido della batteria. In caso di contatto, sciacquare immediatamente le zone interessate con abbondante acqua pulita e consultare immediatamente un medico. In caso di perdita della batteria, indossare sempre guanti protettivi e rimuovere il liquido della batteria fuoriuscito con un panno asciutto e assorbente.
I danni causati dalla mancata osservanza delle istruzioni di sicurezza e delle istruzioni per l'uso invalidano la garanzia. Il produttore non si assume alcuna responsabilità per i danni conseguenti.
Le presenti istruzioni per l'uso corrispondono allo stato tecnico al momento della stampa. Ci riserviamo il diritto di apportare modifiche alla tecnologia e alle apparecchiature.

NL Veiligheidsinstructies

Lees deze informatie zorgvuldig door voordat u begint met de installatie of inbedrijfstelling van dit product. Bewaar deze gebruiksaanwijzing voor toekomstig gebruik.
De lichtbron van het omringende product kan niet worden vervangen door de gebruiker. Wanneer de lichtbron het einde van zijn levensduur heeft bereikt, moet het volledige armatuur worden vervangen.
De lamp is uitsluitend bedoeld voor privégebruik en is niet geschikt voor commercieel gebruik.
Alleen geschikt voor gebruik in droge binnenruimten
Neem altijd de technische informatie op het typeplaatje en in deze gebruiksaanwijzing in acht.
Laat kinderen niet met het product of het verpakkingsmateriaal spelen.
Kijk niet rechtstreeks in de LED-lichtbron, dit kan schade aan het netvlies veroorzaken.
Stel de lamp nooit bloot aan hoge temperaturen (verwarming e.d.) of vocht. Gebruik de lamp niet als deze beschadigd is.
Het is verboden om de mechanische of elektrische structuur van de lampjes te wijzigen.

Batterij Veiligheidsmaatregelen!

De lamp moet één keer volledig worden opgeladen voordat hij voor het eerst wordt gebruikt.
Oplaadbare batterijen kunnen exploderen als ze oververhit raken, kortgesloten worden of uit elkaar gehaald worden.
Stel de lamp en de batterij niet bloot aan hitte of open vuur.
Gebruik de lamp niet in een licht ontvlambare of explosiegevaarlijke omgeving.
Houd de batterij uit de buurt van kinderen en dieren.
Gooi de batterij niet in open vuur.
Sluit de batterij niet kort.
Haal de batterij niet uit elkaar.
Lekkende batterijvloeistof kan chemische brandwonden veroorzaken als deze in contact komt met de huid of andere delen van het lichaam; vermijd contact met de huid, ogen en slijmvliezen als er batterijvloeistof lekt. In geval van contact, de getroffen gebieden onmiddellijk spoelen met veel schoon water en onmiddellijk een arts raadplegen. Draag bij een lekkende accu altijd beschermende handschoenen en verwijder lekkende accuvloeistof met een droge, absorberende doek.
Schade die is veroorzaakt door het niet naleven van de veiligheids- en bedieningsvoorschriften, maakt de garantie ongeldig. De fabrikant aanvaardt geen aansprakelijkheid voor gevolgschade die hieruit voortvloeit.
Deze gebruiksaanwijzing komt overeen met de technische stand van zaken op het moment van het drukken. Wij behouden ons het recht voor om wijzigingen aan te brengen in de technologie en apparatuur.

PL Instrukcje bezpieczeństwa

Przed rozpoczęciem instalacji lub uruchomieniem produktu należy uważnie przeczytać niniejsze informacje. Niniejszą instrukcję obsługi należy zachować na przyszłość.
Źródło światła otaczającego produktu nie może być wymieniane przez użytkownika. Po zakończeniu okresu eksploatacji źródła światła należy wymienić całą oprawę oświetleniową.
Lampa jest przeznaczona wyłącznie do użytku prywatnego i nie nadaje się do użytku komercyjnego.
Nadaje się do użytku wyłącznie w suchych pomieszczeniach
Należy zawsze przestrzegać informacji technicznych podanych na tabliczce znamionowej i w niniejszej instrukcji obsługi.
Nie pozwalać dzieciom na zabawę produktem lub materiałem opakowaniowym.
Nie należy patrzeć bezpośrednio w źródło światła LED, ponieważ może to spowodować uszkodzenie siatkówki oka.
Nigdy nie wystawiać lampy na działanie wysokich temperatur (ogrzewanie itp.) lub wilgoci. Nie używaj lampki, jeśli jest uszkodzona.
Zabrania się modyfikowania mechanicznej lub elektrycznej struktury świateł.

Akumulator Środki ostrożności!

Przed pierwszym użyciem lampki należy ją raz w pełni naładować.
Akumulatory mogą eksplodować, jeśli zostaną przegrzane, zwarte lub rozebrane.
Nie należy wystawiać lampy ani akumulatora na działanie wysokich temperatur lub otwartego ognia.
Nie używaj lampy w środowisku łatwopalnym lub zagrożonym wybuchem.
Akumulator należy trzymać z dala od dzieci i zwierząt.
Nie wrzucać akumulatora do otwartego ognia.
Nie zwierać akumulatora.
Nie rozbierać akumulatora na części.
Wyciekający płyn z akumulatora może spowodować oparzenia chemiczne w przypadku kontaktu ze skórą lub innymi częściami ciała; w przypadku wycieku płynu z akumulatora należy unikać kontaktu ze skórą, oczami i błonami śluzowymi. W przypadku kontaktu należy natychmiast przemyć dotknięte obszary dużą ilością czystej wody i niezwłocznie skonsultować się z lekarzem. W przypadku wycieku z akumulatora należy zawsze nosić rękawice ochronne i usunąć wyciekający płyn za pomocą suchej, chłonnej szmatki.
Uszkodzenia spowodowane nieprzestrzeganiem instrukcji bezpieczeństwa i instrukcji obsługi powodują unieważnienie gwarancji. Producent nie ponosi odpowiedzialności za wynikające z tego szkody następcze.
Niniejsza instrukcja obsługi odpowiada stanowi technicznemu w momencie jej drukowania. Zastrzegamy sobie prawo do wprowadzania zmian w technologii i wyposażeniu.

RO Instrucțiuni de siguranță

Vă rugăm să citiți cu atenție aceste informații înainte de a începe instalarea sau punerea în funcțiune a acestui produs. Păstrați aceste instrucțiuni de utilizare pentru consultare ulterioară.
Sursa de lumină a produsului înconjurător nu poate fi înlocuită de către utilizator. Atunci când sursa de lumină a ajuns la sfârșitul duratei sale de viață, întregul corp de iluminat trebuie înlocuit.
Lumina este destinată exclusiv uzului privat și nu este potrivită pentru uz comercial.
Potrivit numai pentru utilizare în zone interioare uscate
Vă rugăm să respectați întotdeauna informațiile tehnice de pe placa de identificare și din aceste instrucțiuni de utilizare.
Nu permiteți copiilor să se joace cu produsul sau cu materialul de ambalare.
Nu priviți direct în sursa de lumină LED, deoarece acest lucru poate provoca leziuni ale retinei.
Nu expuneți niciodată lumina la temperaturi ridicate (încălzire, etc.) sau umiditate. Nu utilizați lumina dacă aceasta este deteriorată.
Este interzisă modificarea structurii mecanice sau electrice a luminii.

Baterie Precauții de siguranță!

Lumina trebuie să fie încărcată complet o dată înainte de a fi utilizată pentru prima dată.
Bateriile reîncărcabile pot exploda dacă sunt supraîncălzite, scurtcircuitate sau demontate.
Nu expuneți lumina și bateria la căldură sau foc deschis.
Nu utilizați lumina într-un mediu foarte inflamabil sau cu potențial exploziv.
Țineți bateria departe de copii și animale.
Nu aruncați bateria într-un foc deschis.
Nu scurtcircuitați bateria.
Nu demontați bateria.
Lichidul bateriei care se scurge poate provoca arsuri chimice dacă intră în contact cu pielea sau cu alte părți ale corpului; evitați contactul cu pielea, ochii și membranele mucoase în cazul scurgerii lichidului bateriei. În caz de contact, clătiți imediat zonele afectate cu multă apă curată și consultați imediat un medic. În cazul unei scurgeri de lichid din baterie, purtați întotdeauna mănuși de protecție și îndepărtați orice scurgere de lichid din baterie cu o cârpă uscată și absorbantă.
Daunele cauzate de nerespectarea instrucțiunilor de siguranță și a instrucțiunilor de utilizare vor anula garanția. Producătorul nu își asumă nicio răspundere pentru daunele indirecte care rezultă din aceasta.
Aceste instrucțiuni de utilizare corespund stării tehnice la momentul tipăririi. Ne rezervăm dreptul de a efectua modificări ale tehnologiei și echipamentelor.

RU Указания по технике безопасности

Пожалуйста, внимательно прочитайте эту информацию перед началом установки или ввода в эксплуатацию данного изделия. Сохраните данное руководство по эксплуатации для дальнейшего использования.
Источник света окружающего изделия не может быть заменен пользователем. По истечении срока службы источника света необходимо заменить весь светильник.
Светильник предназначен исключительно для частного использования и не подходит для коммерческого использования.
Подходит только для использования в сухих внутренних помещениях
Всегда соблюдайте техническую информацию, указанную на табличке с техническими характеристиками и в данной инструкции по эксплуатации.
Не позволяйте детям играть с изделием или упаковочным материалом.
Не смотрите прямо на светодиодный источник света, так как это может привести к повреждению сетчатки глаза.
Не подвергайте светильник воздействию высоких температур (нагрев и т. д.) или влаги. Не используйте фонарь, если он поврежден.
Запрещается вносить изменения в механическую или электрическую конструкцию светильников.

Аккумулятор Меры предосторожности!

Перед первым использованием фонарь следует полностью зарядить.
Аккумуляторные батареи могут взорваться при перегреве, коротком замыкании или разборе.
Не подвергайте фонарь и аккумулятор воздействию тепла или открытого огня.
Не используйте фонарь в легковоспламеняющейся или взрывоопасной среде.
Держите батарею вдали от детей и животных.
Не бросайте батарею в открытый огонь.
Не допускайте короткого замыкания батареи.
Не разбирайте батарею на части.
Вытекающая жидкость может вызвать химический ожог при контакте с кожей или другими частями тела; избегайте контакта с кожей, глазами и слизистыми оболочками в случае вытекания жидкости из батареи. В случае контакта немедленно промойте пораженные участки большим количеством чистой воды и немедленно обратитесь к врачу. В случае утечки жидкости из аккумулятора всегда надевайте защитные перчатки и удаляйте вытекшую жидкость сухой впитывающей тканью.
Повреждения, вызванные несоблюдением правил техники безопасности и инструкции по эксплуатации, влекут за собой аннулирование гарантии. Производитель не несет ответственности за косвенный ущерб, возникший в результате этого.
Данное руководство по эксплуатации соответствует техническому состоянию на момент печати. Мы оставляем за собой право вносить изменения в технологию и оборудование.

SE Säkerhetsinstruktioner

Läs igenom denna information noggrant innan du börjar installera eller ta produkten i drift. Förvara denna bruksanvisning för framtida bruk.
Ljuskällan i den omgivande produkten kan inte bytas ut av användaren. När ljuskällan har nått slutet av sin livslängd måste hela armaturen bytas ut.
Lampan är endast avsedd för privat bruk och är inte lämplig för kommersiell användning.
Endast lämplig för användning i torra inomhusmiljöer
Beakta alltid den tekniska informationen på typskylten och i denna bruksanvisning.
Låt inte barn leka med produkten eller förpackningsmaterialet.
Titta inte direkt in i LED-ljuskällan, eftersom det kan skada näthinnan.
Utsätt aldrig lampan för höga temperaturer (uppvärmning etc.) eller fukt.
Använd inte lampan om den är skadad.
Det är förbjudet att modifiera lampans mekaniska eller elektriska struktur.

Batteri Säkerhetsåtgärder!

Lampan ska laddas fullt en gång innan den används för första gången.
Uppladdningsbara batterier kan explodera om de överhettas, kortsluts eller tas isär.
Utsätt inte lampan och batteriet för värme eller öppen eld.
Använd inte lampan i en lättantändlig eller explosionsfarlig miljö.
Håll batteriet borta från barn och djur.
Kasta inte batteriet i öppen eld.
Kortslut inte batteriet.
Ta inte isär batteriet.
Läckande batterivätska kan orsaka kemiska brännskador om den kommer i kontakt med huden eller andra delar av kroppen; undvik kontakt med hud, ögon och slemhinnor om batterivätska läcker ut. Vid kontakt ska du omedelbart skölja de drabbade områdena med rikligt med rent vatten och omedelbart uppsöka läkare. Vid batteriläckage ska du alltid använda skyddshandskar och ta upp batterivätskan med en torr, absorberande trasa.
Skador som orsakas av att säkerhetsanvisningarna och bruksanvisningen inte har följts medför att garantin upphör att gälla. Tillverkaren tar inget ansvar för följdskador som uppstår på grund av detta.
Denna bruksanvisning motsvarar den tekniska statusen vid tidpunkten för tryckningen. Vi förbehåller oss rätten till ändringar av teknik och utrustning.

SI Varnostna navodila

Preden začnete z namestitvijo ali zagonom tega izdelka, natančno preberite te informacije. Ta navodila za uporabo shranite za poznejšo uporabo.
Uporabnik ne more zamenjati svetlobnega vira okoliškega izdelka. Ko se življenjska doba svetlobnega vira izteče, je treba zamenjati celotno svetilko.
Svetilo je namenjeno izključno zasebni uporabi in ni primerno za komercialno uporabo.
Primerna je le za uporabo v suhih notranjih prostorih
Vedno upoštevajte tehnične podatke na tipski tablici in v teh navodilih za uporabo.
Otrokom ne dovolite, da se igrajo z izdelkom ali embalažnim materialom.
Ne glejte neposredno v vir svetlobe LED, saj lahko to povzroči poškodbe očesne mrežnice.
Svetlobnega vira nikoli ne izpostavljajte visokim temperaturam (gretje ipd.) ali vlagi. Luči ne uporabljajte, če je poškodovana.
Prepovedano je spreminjati mehansko ali električno strukturo luči.

Baterija Varnostni ukrepi!

Svetilko je treba pred prvo uporabo enkrat popolnoma napolniti.
Akumulatorske baterije lahko eksplodirajo, če jih pregrejete, kratko povežete ali razstavite.
Luči in baterije ne izpostavljajte vročini ali odprtemu ognju.
Luči ne uporabljajte v okolju, ki je lahko vnetljivo ali eksplozivno.
Baterijo hranite stran od otrok in živali.
Ne mečite baterije v odprt ogenj.
Ne izvajajte kratkega stika z baterijo.
Ne razstavljajte baterije.
Tekočina iz baterije lahko povzroči kemične opekline, če pride v stik s kožo ali drugimi deli telesa; v primeru uhajanja tekočine iz baterije se izogibajte stiku s kožo, očmi in sluznicami. V primeru stika prizadeta mesta takoj sperite z veliko čiste vode in se takoj posvetujte z zdravnikom. V primeru iztekanja baterijske tekočine vedno nosite zaščitne rokavice in izteklo baterijsko tekočino odstranite s suho, vpojno krpo.
Poškodbe, ki nastanejo zaradi neupoštevanja varnostnih navodil in navodil za uporabo, povzročijo izgubo garancije. Proizvajalec ne prevzema nobene odgovornosti za posledično škodo, ki bi nastala zaradi tega.
Ta navodila za uporabo ustrezajo tehničnemu stanju v času tiskanja. Pridržujemo si pravico do sprememb tehnologije in opreme.

SK Bezpečnostné pokyny

Pred začatím inštalácie alebo uvedenia tohto výrobku do prevádzky si pozorne prečítajte tieto informácie. Tento návod na obsluhu si uschovajte pre budúce použitie.
Svetelný zdroj okolitého výrobku nemôže používateľ vymeniť. Keď svetelný zdroj dosiahne koniec svojej životnosti, musí sa vymeniť celé svietidlo.
Svetelný zdroj je určený výlučne na súkromné použitie a nie je vhodný na komerčné použitie.
Vhodné len na použitie v suchých vnútorných priestoroch
Vždy dodržiavajte technické informácie uvedené na typovom štítku a v tomto návode na obsluhu.
Nedovoľte deťom, aby sa hrali s výrobkom alebo obalovým materiálom.
Nedívajte sa priamo do LED zd

Batériu nevhadzujte do otvoreného ohňa.
Batériu neskratujte.
Batériu nerozoberajte.
Unikajúca kvapalina z batérie môže spôsobiť chemické popáleniny, ak sa dostane do kontaktu s pokožkou alebo inými časťami tela; v prípade úniku kvapaliny z batérie zabráňte kontaktu s pokožkou, očami a slizniciami. V prípade kontaktu okamžite opláchnite zasiahnuté miesta veľkým množstvom čistej vody a okamžite vyhľadajte lekársku pomoc. V prípade úniku kvapaliny z batérie vždy používajte ochranné rukavice a vytečenú kvapalinu z batérie odstráňte suchou savou handrou. Poškodenie spôsobené nedodržaním bezpečnostných pokynov a návodu na obsluhu má za následok stratu záruky. Výrobca nenesie žiadnu zodpovednosť za následné škody, ktoré z toho vyplývajú.
Tento návod na obsluhu zodpovedá technickému stavu v čase tlače.
Vyhradzujeme si právo na zmeny v technológii a vybavení.

TR Güvenlik talimatları

Bu ürünü kurmaya veya devreye almaya başlamadan önce lütfen bu bilgileri dikkatlice okuyun. Bu kullanım talimatlarını ileride başvurmak üzere saklayın.
Çevreleyen ürünün ışık kaynağı kullanıcı tarafından değiştirilemez.
Işık kaynağı hizmet ömrünün sonuna ulaştığında, tüm armatür değiştirilmelidir.
Işık yalnızca özel kullanım için tasarlanmıştır ve ticari kullanım için uygun değildir.
Sadece kuru iç mekanlarda kullanım için uygundur
Lütfen her zaman tip etiketindeki ve bu kullanım kılavuzundaki teknik bilgileri dikkate alın.
Çocukların ürünle veya ambalaj malzemesiyle oynamasına izin vermeyin.
Retinaya zarar verebileceğinden, doğrudan LED ışık kaynağına bakmayın.
Işığı asla yüksek sıcaklıklara (ısıtma vb.) veya neme maruz bırakmayın.
Işık hasarlıysa kullanmayın.
Işıkların mekanik veya elektriksel yapısının değiştirilmesi yasaktır.
Akü Güvenlik önlemleri!
Işık ilk kez kullanılmadan önce bir kez tam olarak şarj edilmelidir.
Şarj edilebilir piller aşırı ısınırsa, kısa devre yaparsa veya parçalara ayrılırsa patlayabilir.
Işığı ve pili ısıya veya açık ateşe maruz bırakmayın.
Işığı yüksek derecede yanıcı veya patlama potansiyeli olan bir ortamda kullanmayın.
Pili çocuklardan ve hayvanlardan uzak tutun.
Pili açık ateşe atmayın.
Pile kısa devre yaptırmayın.
Pili parçalarına ayırmayın.
Sızan akü sıvısı ciltle veya vücudun diğer kısımlarıyla temas ederse kimyasal yanıklara neden olabilir; akü sıvısı sızarsa ciltle, gözlerle ve mukoza zarlarıyla temastan kaçının. Temas halinde, etkilenen bölgeleri derhal bol miktarda temiz suyla yıkayın ve derhal bir doktora başvurun. Aküden sızıntı olması durumunda daima koruyucu eldiven giyin ve sızan akü sıvısını kuru, emici bir bezle temizleyin.
Güvenlik talimatlarına ve kullanım talimatlarına uyulmamasından kaynaklanan hasarlar garantiyi geçersiz kılacaktır. Üretici, bundan kaynaklanan dolayılı hasarlar için hiçbir sorumluluk kabul etmez.
Bu kullanım talimatları, baskı anındaki teknik duruma uygundur. Teknoloji ve ekipmanlarda değişiklik yapma hakkımız saklıdır.

DE Nur für den Innenraum
Setzen Sie die Leuchte niemals hoher Temperatur (Heizung etc.) oder Witterungseinflüssen (Feuchtigkeit, Regen etc.) aus. Diese Leuchte ist ausschließlich für den Einsatz in trockenen Innenräumen bestimmt und darf nicht in Nassräumen oder im Außenbereich eingesetzt werden.

FR Uniquement pour l'intérieur
N'exposez jamais le luminaire à des températures élevées (chauffage, etc.) ou aux intempéries (humidité, pluie, etc.). Ce luminaire est exclusivement destiné à une utilisation dans des locaux intérieurs secs et ne doit pas être utilisé dans des locaux humides ou à l'extérieur.

EN For indoor use only
Never expose the light to high temperatures (heating, etc.) or weather conditions (humidity, rain, etc.). This luminaire is intended exclusively for use in dry indoor areas and must not be used in wet rooms or outdoors.

CZ Pouze pro vnitřní použití
Nikdy nevystavujte světlo vysokým teplotám (topení apod.) nebo povětrnostním podmínkám (vlhkost, déšť apod.). Toto svítidlo je určeno výhradně pro použití v suchých vnitřních prostorách a nesmí se používat ve vlhkých místnostech nebo venku.

DK Kun til indendørs brug
Udsæt aldrig lampen for høje temperaturer (opvarmning osv.) eller vejrforhold (fugtighed, regn osv.). Dette armatur er udelukkende beregnet til brug i tørre indendørs områder og må ikke bruges i vådrum eller udendørs.

ES Sólo para uso en interiores
No exponga nunca la luz a altas temperaturas (calefacción, etc.) ni a las inclemencias del tiempo (humedad, lluvia, etc.). Esta luz está destinada exclusivamente a su uso en interiores secos y no debe utilizarse en espacios húmedos ni al aire libre.

HR Samo za unutarnju upotrebu
Nikada ne izlažite svjetiljku visokim temperaturama (grijanje, itd.) ili vremenskim utjecajima (vlaga, kiša, itd.). Ovo svjetlo je namijenjeno isključivo za korištenje u suhim zatvorenim prostorima i ne smije se koristiti u mokrim prostorijama ili na otvorenom.

HU Csak beltéri használatra
Soha ne tegye ki a lámpát magas hőmérsékletnek (fűtés stb.) vagy időjárási körülményeknek (páratartalom, eső stb.). Ez a lámpa kizárólag száraz beltéri használatra készült, és nem használható nedves helyiségekben vagy kültéren.

IT Solo per uso interno
Non esporre mai la luce a temperature elevate (riscaldamento, ecc.) o a condizioni atmosferiche (umidità, pioggia, ecc.). Questo apparecchio è destinato esclusivamente all'uso in ambienti interni asciutti e non deve essere utilizzato in ambienti umidi o all'aperto.

NL Alleen voor gebruik binnenshuis
Stel de lamp nooit bloot aan hoge temperaturen (verwarming, enz.) of weersomstandigheden (vochtigheid, regen, enz.). Deze lamp is uitsluitend bedoeld voor gebruik in droge ruimtes binnenshuis en mag niet worden gebruikt in natte ruimtes of buitenshuis.

PL Tylko do użytku wewnątrz pomieszczeń
Nigdy nie należy wystawiać lampy na działanie wysokich temperatur (ogrzewanie itp.) lub warunków pogodowych (wilgoć, deszcz itp.). Ta oprawa oświetleniowa jest przeznaczona wyłącznie do użytku w suchych pomieszczeniach i nie może być używana w wilgotnych pomieszczeniach ani na zewnątrz.

RO Numai pentru utilizare în interior
Nu expuneți niciodată lumina la temperaturi ridicate (încălzire, etc.) sau la condiții meteorologice (umiditate, ploaie, etc.). Această lumină este destinată exclusiv utilizării în spații interioare uscate și nu trebuie utilizată în încăperi umede sau în aer liber.

RU Только для использования в помещении
Никогда не подвергайте светильник воздействию высоких температур (отопление и т.д.) или погодных условий (влажность, дождь и т.д.). Этот светильник предназначен исключительно для использования в сухих внутренних помещениях и не должен применяться во влажных помещениях или на открытом воздухе.

SE Endast för inomhusbruk
Utsätt aldrig lampan för höga temperaturer (uppvärmning etc.) eller väderförhållanden (luftfuktighet, regn etc.). Denna lampa är endast avsedd för användning i torra inomhusutrymmen och får inte användas i våtrum eller utomhus.

SI Samo za uporabo v zaprtih prostorih
Luči nikoli ne izpostavljajte visokim temperaturam (ogrevanje itd.) ali vremenskim razmeram (vlaga, dež itd.). Ta svetilka je namenjena izključno za uporabo v suhih notranjih prostorih in se ne sme uporabljati v vlažnih prostorih ali na prostem.

SK Len na použitie v interiéri
Svetlo nikdy nevystavujte vysokým teplotám (kúrenie atď.) ani poveternostným podmienkam (vlhkosť, dážď atď.). Toto svietidlo je určené výlučne na použitie v suchých vnútorných priestoroch a nesmie sa používať vo vlhkých miestnostiach alebo vonku.

TR Sadece iç mekan kullanımı için
Işığı asla yüksek sıcaklıklara (ısıtma, vb.) veya hava koşullarına (nem, yağmur, vb.) maruz bırakmayın. Bu ışık yalnızca kuru iç mekanlarda kullanılmak üzere tasarlanmıştır ve ıslak odalarda veya dış mekanlarda kullanılmamalıdır.

DE Konformitätserklärung. Der Hersteller erklärt, dass dieses Produkt die Anforderungen der geltenden europäischen und nationalen Richtlinien und Normen erfüllt. Der vollständige Text der EU-Konformitätserklärung kann unter der angeführten Adresse angefordert werden.

FR Déclaration de conformité. Le fabricant déclare que ce produit répond aux exigences des directives et normes européennes et nationales en vigueur. Le texte complet de la déclaration de conformité UE peut être demandé à l'adresse indiquée.

EN Declaration of Conformity. The manufacturer declares that this product fulfils the requirements of the applicable European and national directives and standards. The full text of the EU Declaration of Conformity can be requested from the address given.

CZ Prohlášení o shodě. Výrobce prohlašuje, že tento výrobek splňuje požadavky platných evropských a národních směrnic a norem. Úplné znění EU prohlášení o shodě si můžete vyžádat na uvedené adrese.

DK Erklæring om overensstemmelse. Producenten erklærer, at dette produkt opfylder kravene i de gældende europæiske og nationale direktiver og standarder. Den fulde tekst af EU-overensstemmelseserklæringen kan rekvireres på den angivne adresse.

ES Declaración de conformidad. El fabricante declara que este producto cumple los requisitos de las directivas y normas europeas y nacionales aplicables. El texto completo de la Declaración de conformidad de la UE puede solicitarse a la dirección indicada.

HR Deklaracija. Proizvođač izjavljuje da ovaj proizvod zadovoljava zahtjeve važećih europskih i nacionalnih direktiva i standarda. Cjeloviti tekst Izjave EU-a o sukladnosti može se zatražiti s navedene adrese.
HU Megfelelőségi nyilatkozat. A gyártó kijelenti, hogy ez a termék megfelel a vonatkozó európai és nemzeti irányelvek és szabványok követelményeinek. Az EU-megfelelőségi nyilatkozat teljes szövege a megadott címen kérhető.
IT Dichiarazione di conformità. Il produttore dichiara che questo prodotto soddisfa i requisiti delle direttive e degli standard europei e nazionali applicabili. Il testo completo della Dichiarazione di conformità UE può essere richiesto all'indirizzo indicato.

NL Conformiteitsverklaring. De fabrikant verklaart dat dit product voldoet aan de eisen van de toepasselijke Europese en nationale richtlijnen en normen. De volledige tekst van de EU-conformiteitsverklaring kan worden aangevraagd op het vermelde adres.

PL Deklaracja zgodności. Producent oświadcza, że niniejszy produkt spełnia wymagania obowiązujących europejskich i krajowych dyrektyw i norm. Pełny tekst deklaracji zgodności UE można uzyskać pod podanym adresem.

RO Declarația de conformitate. Producătorul declară că acest produs îndeplinește cerințele directivelor și standardelor europene și naționale aplicabile. Textul integral al Declarației de conformitate UE poate fi solicitat la adresa indicată.

RU Декларация о соответствии. Производитель заявляет, что данный продукт отвечает требованиям действующих европейских и национальных директив и стандартов. Полный текст Декларации соответствия ЕС можно запросить по указанному адресу.

SE Försäkran om överensstämmelse. Tillverkaren försäkrar att denna produkt uppfyller kraven i tillämpliga europeiska och nationella direktiv och standarder. Den fullständiga texten till EU-försäkran om överensstämmelse kan begäras från den angivna adressen.

SI Izjava o skladnosti. Proizvajalec izjavlja, da ta izdelek izpolnjuje zahteve veljavnih evropskih in nacionalnih direktiv ter standardov. Celotno besedilo izjave EU o skladnosti je na voljo na navedenem naslovu.

SK Vyhlásenie o zhode. Výrobca vyhlasuje, že tento výrobok spĺňa požiadavky platných európskych a národných smerníc a noriem. Úplné znenie EU vyhlásenia o zhode si môžete vyžiadať na uvedenej adrese.

TR Uygunluk Beyanı. Üretici, bu ürünün geçerli Avrupa ve ulusal direktiflerin ve standartların gerekliliklerini karşıladığını beyan eder. AB Uygunluk Beyanının tam metni verilen adresten talep edilebilir.

→ **service@mueller-licht.de**

Altgeräte dürfen nicht in den Hausmüll!
Das Symbol einer durchgestrichenen Mülltonne auf Rädern zeigt an, dass dieses Gerät der Richtlinie 2012/19/EU unterliegt. Diese Richtlinie besagt, dass Sie dieses Gerät am Ende seiner Nutzungszeit nicht mit dem normalen Haushaltsmüll entsorgen dürfen, sondern in speziell eingerichteten Sammelstellen. Sollte das Produkt einmal nicht mehr benutzt werden können, so ist jeder Verbraucher gesetzlich verpflichtet, Altgeräte getrennt vom Hausmüll, z. B. bei einer Sammelstelle seiner Gemeinde/seines Stadtteils, abzugeben. Damit wird gewährleistet, dass Altgeräte fachgerecht verwertet und negative Auswirkungen auf die Umwelt und die menschliche Gesundheit vermieden werden. Deswegen sind Elektrogeräte mit dem hier abgebildeten Symbol gekennzeichnet.

Beim Kauf eines Neugerätes haben Sie das Recht, das entsprechende Altgerät an Ihren Händler zurückzugeben. Händler von Elektro- und Elektronikgeräten mit einer Verkaufsfläche von min. 400 qm sowie Lebensmittelhändler mit einer Verkaufsfläche von min. 800 qm, die regelmäßig Elektro- und Elektronikgeräte verkaufen, sind außerdem verpflichtet, Altgeräte unentgeltlich zurückzunehmen, auch, ohne dass ein Neugerät gekauft wird, wenn die Altgeräte in keiner Abmessung größer als 25 cm sind. Sofern Ihr Altgerät personenbezogene Daten enthält, sind Sie selbst für deren Löschung verantwortlich, bevor Sie es zurückgeben. Sofern dies ohne Zerstörung des Altgerätes möglich ist, entnehmen Sie die alten Batterien oder Akkus sowie Lampen bevor Sie das Altgerät zur Entsorgung zurückgeben und führen Sie sie einer separaten Sammlung zu. Bei fest verbauten Akkus ist bei der Entsorgung darauf hinzuweisen, dass das Gerät einen Akku enthält. Weitere Möglichkeiten zur Entsorgung des ausgedienten Produkts erfahren Sie bei Ihrer Gemeinde- oder Stadtverwaltung.

FR Les appareils usagés ne doivent pas être jetés avec les ordures ménagères !
Le symbole d'une poubelle sur roues barrée d'une croix indique que cet appareil est soumis à la directive 2012/19/UE. Cette directive stipule qu'à la fin de sa durée d'utilisation, cet appareil ne doit pas être jeté avec les déchets ménagers normaux, mais dans des centres de collecte spécialement aménagés. Si le produit ne peut plus être utilisé, chaque consommateur est tenu par la loi de déposer les appareils usagés séparément des déchets ménagers, par exemple dans un centre de collecte de sa commune/de son quartier. Cela permet de garantir que les appareils usagés sont recyclés de manière appropriée et d'éviter les effets négatifs sur l'environnement et la santé humaine. C'est pourquoi les appareils électriques sont marqués du symbole illustré ici.
Lors de l'achat d'un appareil neuf, vous avez le droit de rapporter l'appareil usagé correspondant à votre revendeur. Les distributeurs d'équipements électriques et électroniques disposant d'une surface de vente d'au moins 400 m² et les commerces alimentaires disposant d'une surface de vente d'au moins 800 m² qui vendent régulièrement des équipements électriques et électroniques sont en outre tenus de reprendre gratuitement les appareils usagés, même sans acheter un nouvel appareil, si aucune dimension de l'appareil usagé ne dépasse 25 cm. Si votre ancien appareil contient des données à caractère personnel, vous êtes responsable de leur suppression avant de le retourner. Si cela est possible sans détruire l'appareil usagé, retirez les piles ou les accumulateurs usagés ainsi que les lampes avant de retourner l'appareil usagé pour élimination et mettez-les dans une collecte séparée.
Dans le cas d'accumulateurs fixes, il faut indiquer lors de l'élimination que l'appareil contient un accumulateur. Pour connaître les autres possibilités d'élimination du produit usagé, contactez votre administration communale ou municipale.

EN Old devices must not be disposed of in household waste!
The symbol of a crossed-out wheeled garbage can indicates that this appliance is subject to Directive 2012/19/EU. This directive states that you must not dispose of this appliance with normal household waste at the end of its useful life, but at specially set up collection points. If the product can no longer be used, every consumer is legally obliged to dispose of old appliances separately from household waste, e.g. at a collection point in their municipality/district. This ensures that old appliances are recycled properly and negative effects on the environment and human health are avoided. This is why electrical appliances are marked with the symbol shown here.
When you buy a new appliance, you have the right to return the old appliance to your retailer. Retailers of electrical and electronic equipment with a sales area of at least 400 square meters and food retailers with a sales area of at least 800 square meters who regularly sell electrical and electronic equipment are also obliged to take back old equipment free of charge, even if no new equipment is purchased, if the old equipment is not larger than 25 cm in any dimension. If your old appliance contains personal data, you are responsible for deleting it yourself before you return it. If this is possible without destroying the old appliance, remove the old batteries or rechargeable batteries and lamps before returning the old appliance for disposal and take them to a separate collection point. When disposing of permanently installed rechargeable batteries, please note that the appliance contains a rechargeable battery. You can find out more about how to dispose of the used product from your local authority.

CZ Staré spotřebiče se nesmí vyhazovat do domovního odpadu!
Symbol přeškrtnutého koše na kolečkách označuje, že se na tento spotřebič vztahuje směrnice 2012/19/EU. Tato směrnice stanoví, že tento spotřebič nesmíte po skončení jeho životnosti likvidovat společně s běžným domovním odpadem, ale na speciálně organizovaných sběrných místech. Pokud výrobek již nelze používat, je každý spotřebitel ze zákona povinen likvidovat starý spotřebič odděleně od domovního odpadu, např. na sběrném místě ve své obci/okolí. Tím je zajištěna řádná recyklace starých spotřebičů a zamezení negativních dopadů na životní prostředí a lidské zdraví. Proto jsou elektrospotřebiče označeny zde uvedeným symbolem.Při koupi nového spotřebiče máte právo odevzdat starý spotřebič svému prodejci. Maloobchodníci s elektrickými a elektronickými spotřebiči s prodejní plochou nejméně 400 m2 a maloobchodníci s potravinami s prodejní plochou nejméně 800 m2 , kteří pravidelně prodávají elektrické a elektronické spotřebiče, jsou rovněž povinni bezplatně odebrat staré spotřebiče, a to i v případě, že není zakoupen nový spotřebič, pokud staré spotřebiče nejsou větší než 25 cm v jakémkoli rozměru. Pokud starý spotřebič obsahuje osobní údaje, jste zodpovědní za jejich vymazání před odevzdáním sami. Pokud je to možné bez zničení starého spotřebiče, vyjměte před odevzdáním starého spotřebiče k likvidaci staré baterie nebo akumulátory a zářivky a odevzdejte je do střediska pro oddělený sběr. Při likvidaci trvale instalovaných dobíjecích baterií mějte na paměti, že spotřebič obsahuje dobíjecí baterii. Více informací o způsobu likvidace použitého výrobku získáte na místním úřadě.

DK Gamle apparater må ikke bortskaffes sammen med husholdningsaffald!
Symbolet med en overstreget affaldsspand på hjul angiver, at dette apparat er omfattet af direktiv 2012/19/EU. Dette direktiv siger, at du ikke må bortskaffe dette apparat sammen med normalt husholdningsaffald, når det er udtjent, men skal aflevere det på særligt organiserede indsamlingssteder. Hvis produktet ikke længere kan bruges, er enhver forbruger lovmæssigt forpligtet til at bortskaffe gamle apparater separat fra husholdningsaaffald, f.eks. på et indsamlingssted i deres kommune/nabolag. Dette sikrer, at gamle apparater genbruges korrekt, og at negative virkninger på miljøet og menneskers sundhed undgås. Derfor er elektriske apparater mærket med det symbol, der er vist her.
Når du køber et nyt apparat, har du ret til at returnere det gamle apparat til din forhandler. Forhandlere af elektriske og elektroniske apparater med et salgsareal på mindst 400 kvadratmeter og fødevareforhandlere med et salgsareal på mindst 800 kvadratmeter, som regelmæssigt sælger elektriske og elektroniske apparater, er også forpligtet til at tage gamle apparater gratis tilbage, selv om der ikke købes et nyt apparat, hvis de gamle apparater ikke er større end 25 cm i nogen dimension. Hvis dit gamle apparat indeholder personlige data, er du selv ansvarlig for at slette dem, før du returnerer det. Hvis det er muligt uden at ødelægge det gamle apparat, skal du fjerne de gamle batterier eller genopladelige batterier og lamper, før du afleverer det gamle apparat til bortskaffelse, og aflevere dem på et separat indsamlingssted. Når du bortskaffer permanent installerede genopladelige batterier, skal du være opmærksom på, at apparatet indeholder et genopladeligt batteri. Du kan få mere at vide om, hvordan du bortskaffer det brugte produkt hos din lokale myndighed.

ES Los aparatos viejos no deben eliminarse con la basura doméstica!
El símbolo de un contenedor con ruedas tachado indica que este aparato está sujeto a la Directiva 2012/19/UE. Esta directiva establece que no debe desechar este aparato con los residuos domésticos normales al final de su vida útil, sino en puntos de recogida especialmente organizados. Si el producto ya no se puede utilizar, todo consumidor está legalmente obligado a desechar los aparatos viejos por separado de los residuos domésticos, por ejemplo, en un punto de recogida de su municipio/vecindario. Esto garantiza que los aparatos viejos se reciclen adecuadamente y se eviten efectos negativos sobre el medio ambiente y la salud humana. Por eso, los aparatos eléctricos se etiquetan con el símbolo que se muestra aquí. Cuando compre un aparato nuevo, tiene derecho a devolver el aparato viejo a su vendedor. Los minoristas de aparatos eléctricos y electrónicos con una superficie de venta de al menos 400 metros cuadrados y los minoristas de alimentación con una superficie de venta de al menos 800 metros cuadrados que vendan habitualmente aparatos eléctricos y electrónicos también están obligados a recoger gratuitamente los aparatos viejos, aunque no se compre un aparato nuevo, si los aparatos viejos no superan los 25 cm en ninguna de sus dimensiones. Si su aparato antiguo contiene datos personales, usted mismo es responsable de borrarlos antes de devolverlo. Si esto es posible sin destruir el aparato antiguo, retire las pilas o baterías recargables y las lámparas antiguas antes de devolver el aparato antiguo para su eliminación y llévelas a un centro de recogida selectiva. Cuando deseche pilas recargables instaladas de forma permanente, tenga en cuenta que el aparato contiene una pila recargable. Puede obtener más información sobre cómo deshacerse del producto usado en su ayuntamiento.

HR Stari uređaji ne smiju se odlagati u kućni otpad!
Simbol prekrižene kante za smeće na kotačićima označava da ovaj uređaj podliježe Direktivi 2012/19/EU. Ova smjernica navodi da na kraju njegovog životnog vijeka ne smijete odlagati ovaj uređaj s uobičajenim kućnim otpadom, već na posebno određenim mjestima za prikupljanje. Ako se proizvod više ne može koristiti, svaki potrošač je zakonski dužan odložiti stare uređaje odvojeno od kućnog otpada, npr. na sabirnom mjestu u vašoj općini/okrugu. Time se osigurava pravilno recikliranje stare opreme i izbjegavanje negativnih utjecaja na okoliš i ljudsko zdravlje. Zbog toga su električni uređaji označeni ovdje prikazanim simbolom. Kada kupite novi uređaj, imate pravo vratiti stari uređaj vašem prodavaču. Trgovci na malo električnom i elektroničkom opremom s prodajnom površinom od najmanje 400 četvornih metara i trgovci na malo prehrambenim proizvodima s prodajnom površinom od najmanje 800 četvornih metara koji redovito prodaju električnu i elektroničku opremu također su dužni preuzeti staru opremu bez puniti, čak i bez kupnje novog uređaja ako stari uređaji nisu veći od 25 cm u bilo kojoj dimenziji. Ako vaš stari uređaj sadrži osobne podatke, odgovorni ste za njihovo brisanje prije vraćanja. Ako je to moguće bez uništavanja starog uređaja, uklonite stare baterije ili punjive baterije i lampe prije vraćanja starog uređaja na zbrinjavanje i odložite ih odvojeno. U slučaju trajno ugrađenih baterija, prilikom zbrinjavanja mora biti naznačeno da uređaj sadrži bateriju. Za daljnje informacije o tome kako zbrinuti svoj iskorišteni proizvod, obratite se lokalnom vijeću ili gradskoj upravi.

HU A régi készülékeket nem szabad a háztartási hulladékkal együtt kidobni!
Az áthúzott kerekes kuka szimbóluma azt jelzi, hogy ez a készülék a 2012/19/EU irányelv hatálya alá tartozik. Ez az irányelv kimondja, hogy ezt a készüléket nem a normál háztartási hulladékkal együtt kell ártalmatlanítani a készülék élettartamának végén, hanem a kifejezetten erre a célra szervezett gyűjtőhelyeken. Ha a termék már nem használható, minden fogyasztó törvényileg köteles a háztartási hulladéktól elkülönítve, pl. a településén/szomszédságában lévő gyűjtőhelyen ártalmatlanítani a régi készüléket. Ez biztosítja a régi készülékek megfelelő újrahasznosítását, valamint a környezetre és az emberi egészségre gyakorolt negatív hatások elkerülését. Ezért vannak az elektromos készülékek az itt látható szimbólummal ellátva.
Ha új készüléket vásárol, jogában áll a régi készüléket visszavinni a kereskedőnek. A legalább 400 négyzetméteres eladótérrel rendelkező elektromos és elektronikus készülékeket forgalmazó kiskereskedők és a legalább 800 négyzetméteres eladótérrel rendelkező élelmiszerkiskereskedők, akik rendszeresen árulnak elektromos és elektronikus készülékeket, akkor is kötelesek a régi készüléket ingyenesen visszavenni, ha nem vásárolnak új készüléket, ha a régi készülék egyik méretben sem nagyobb 25 cm-nél. Ha a régi készülék személyes adatokat tartalmaz, akkor a készülék visszaszolgáltatása előtt Ön maga felelős azok törléséért. Ha ez a régi készülék megsemmisítése nélkül lehetséges, a régi készülék leadása előtt távolítsa el a régi elemeket vagy akkumulátorokat és lámpákat, és vigye el azokat egy külön gyűjtőközpontba. A tartósan beépített újratölthető elemek ártalmatlanításakor vegye figyelembe, hogy a készülék újratölthető elemet tartalmaz. A használt termék ártalmatlanításának módjáról a helyi hatóságnál tájékozódhat.

IT I vecchi apparecchi non devono essere smaltiti con i rifiuti domestici!
Il simbolo di un bidone barrato indica che questo apparecchio è soggetto alla Direttiva 2012/19/UE. Questa direttiva stabilisce che, al termine della sua vita utile, l'apparecchio non deve essere smaltito con i normali rifiuti domestici, ma in punti di raccolta appositamente organizzati. Se il prodotto non può più essere utilizzato, ogni consumatore è obbligato per legge a smaltire i vecchi apparecchi separatamente dai rifiuti domestici, ad esempio presso un punto di raccolta nel proprio comune/quartiere. In questo modo si garantisce che i vecchi apparecchi vengano riciclati correttamente e si evitano effetti negativi sull'ambiente e sulla salute umana. Per questo motivo gli apparecchi elettrici sono etichettati con il simbolo qui raffigurato.
Quando si acquista un nuovo apparecchio, si ha il diritto di restituire il vecchio apparecchio al rivenditore. I rivenditori di apparecchi elettrici ed elettronici con una superficie di vendita di almeno 400 metri quadrati e i rivenditori di generi alimentari con una superficie di vendita di almeno 800 metri quadrati che vendono regolarmente apparecchi elettrici ed elettronici sono inoltre obbligati a ritirare gratuitamente i vecchi apparecchi, anche se non viene acquistato un nuovo apparecchio, se i vecchi apparecchi non sono più grandi di 25 cm in qualsiasi dimensione. Se il vecchio apparecchio contiene dati personali, l'utente è tenuto a cancellarli prima di restituirlo. Se ciò è possibile senza distruggere il vecchio apparecchio, prima di restituire il vecchio apparecchio per lo smaltimento, rimuovere le vecchie batterie o le batterie ricaricabili e le lampade e portarle in un centro di raccolta separato. Quando si smaltiscono le batterie ricaricabili installate in modo permanente, occorre tenere presente che l'apparecchio contiene una batteria ricaricabile. Per ulteriori informazioni sulle modalità di smaltimento del prodotto usato, rivolgersi alle autorità locali.

NL Oude apparaten mogen niet samen met het huishoudelijk afval worden weggegooid!
Het symbool van een doorgekruiste vuilnisbak op wieltjes geeft aan dat dit apparaat valt onder Richtlijn 2012/19/EU. Deze richtlijn bepaalt dat u dit apparaat aan het einde van de levensduur niet bij het normale huishoudelijke afval mag deponeren, maar bij speciaal daarvoor georganiseerde inzamelpunten. Als het product niet meer kan worden gebruikt, is elke consument wettelijk verplicht om oude apparaten gescheiden van het huishoudelijk afval in te leveren, bijvoorbeeld bij een inzamelpunt in zijn gemeente/buurt. Dit zorgt ervoor dat oude apparaten op de juiste manier worden gerecycled en dat negatieve effecten op het milieu en de volksgezondheid worden voorkomen. Daarom zijn elektrische apparaten voorzien van het hier afgebeelde symbool.
Als je een nieuw apparaat koopt, heb je het recht om het oude apparaat in te leveren bij je detailhandelaar. Detailhandelaars in elektrische en elektronische apparaten met een verkoopoppervlakte van minstens 400 vierkante meter en detailhandelaars in levensmiddelen met een verkoopoppervlakte van minstens 800 vierkante meter die regelmatig elektrische en elektronische apparaten verkopen, zijn ook verplicht om oude apparaten gratis terug te nemen, zelfs als er geen nieuw apparaat wordt gekocht, als de oude apparaten in geen enkele afmeting groter zijn dan 25 cm. Als uw oude apparaat persoonlijke gegevens bevat, moet u deze zelf verwijderen voordat u het terugstuurt. Als dit mogelijk is zonder het oude apparaat te vernietigen, verwijdert u de oude batterijen of oplaadbare batterijen en lampen voordat u het oude apparaat inlevert voor verwijdering en brengt u ze naar een apart inzamelcentrum. Houd er bij het weggooien van permanent geïnstalleerde oplaadbare batterijen rekening mee dat het apparaat een oplaadbare batterij bevat. Meer informatie over het weggooien van het gebruikte product vindt u bij uw gemeente.

PL Starych urządzeń nie wolno wyrzucać razem z odpadami domowymi!
Symbol przekreślonego kosza na kółkach oznacza, że to urządzenie podlega dyrektywie 2012/19/UE. Dyrektywa ta stanowi, że po zakończeniu okresu użytkowania nie wolno wyrzucać tego urządzenia razem ze zwykłymi odpadami domowymi, lecz w specjalnie zorganizowanych punktach zbiórki. Jeśli produkt nie może być już używany, każdy konsument jest prawnie zobowiązany do pozbycia się starych urządzeń oddzielnie od odpadów z gospodarstw domowych, np. w punkcie zbiórki w swojej gminie/sąsiedztwie. Gwarantuje to prawidłowy recykling starych urządzeń i uniknięcie negatywnego wpływu na środowisko i zdrowie ludzkie. Dlatego też urządzenia elektryczne są oznaczone symbolem pokazanym tutaj.
Przy zakupie nowego urządzenia użytkownik ma prawo zwrócić stare urządzenie do sprzedawcy. Sprzedawcy detaliczni urządzeń elektrycznych i elektronicznych o powierzchni sprzedaży co najmniej 400 metrów kwadratowych oraz sprzedawcy detaliczni żywności o powierzchni sprzedaży co najmniej 800 metrów kwadratowych, którzy regularnie sprzedają urządzenia elektryczne i elektroniczne, są również zobowiązani do bezpłatnego odbioru starych urządzeń, nawet jeśli nie zostanie zakupione nowe urządzenie, jeśli stare urządzenia nie są większe niż 25 cm w żadnym wymiarze. Jeśli stare urządzenie zawiera dane osobowe, użytkownik jest odpowiedzialny za ich usunięcie przed zwrotem urządzenia. Jeśli jest to możliwe bez niszczenia starego urządzenia, przed oddaniem starego urządzenia do utylizacji należy wyjąć z niego stare baterie lub akumulatory oraz lampy i przekazać je do oddzielnego punktu zbiórki. W przypadku utylizacji akumulatorów zainstalowanych na stałe należy pamiętać, że urządzenie zawiera akumulator. Więcej informacji na temat utylizacji zużytego produktu można uzyskać od władz lokalnych.

RO Aparatele vechi nu trebuie eliminate împreună cu deșeurile menajere!
Simbolul unui coș de gunoi pe roți barat indică faptul că acest aparat face obiectul Directivei 2012/19/UE. Această directivă prevede că nu trebuie să aruncați acest aparat împreună cu deșeurile menajere normale la sfârșitul duratei sale de viață, ci la punctele de colectare special organizate. În cazul în care produsul nu mai poate fi utilizat, fiecare consumator este obligat prin lege să elimine aparatele vechi separat de deșeurile menajere, de exemplu, la un punct de colectare din municipiul/localitatea/vecinătatea sa. Acest lucru asigură reciclarea corespunzătoare a aparatelor vechi și evitarea efectelor negative asupra mediului și sănătății umane. Acesta este motivul pentru care aparatele electrice sunt etichetate cu simbolul prezentat aici.
Atunci când cumpărați un aparat nou, aveți dreptul să returnați aparatul vechi la comerciantul dumneavoastră. Comercianții cu amănuntul de aparate electrice și electronice cu o suprafață de vânzare de cel puțin 400 de metri pătrați și comercianții cu amănuntul de produse alimentare cu o suprafață de vânzare de cel puțin 800 de metri pătrați care vând în mod regulat aparate electrice și electronice sunt, de asemenea, obligați să preia gratuit aparatele vechi, chiar dacă nu se cumpără un aparat nou, dacă aparatele vechi nu depășesc 25 cm în orice dimensiune. În cazul în care aparatul vechi conține date cu caracter personal, sunteți responsabil pentru ștergerea acestora înainte de a-l returna. Dacă acest lucru este posibil fără a distruge aparatul vechi, scoateți bateriile vechi sau bateriile reîncărcabile și lămpile înainte de a returna aparatul vechi pentru eliminare și duceți-le la un centru de colectare separat. Atunci când eliminați bateriile reîncărcabile instalate permanent, vă rugăm să rețineți că aparatul conține o baterie reîncărcabilă. Puteți afla mai multe despre modul de eliminare a produsului uzat de la autoritatea locală.

RU Старые приборы нельзя выбрасывать вместе с бытовыми отходами!
Символ перечеркнутого мусорного бака на колесиках указывает на то, что этот прибор подпадает под действие Директивы 2012/19/EU. Согласно этой директиве, по окончании срока службы вы должны выбрасывать этот прибор не вместе с обычными бытовыми отходами, а в специально организованных пунктах сбора. Если прибор больше не может использоваться, каждый потребитель по закону обязан утилизировать старые приборы отдельно от бытовых отходов, например, в пункте сбора в своем муниципалитете или районе. Это гарантирует, что старые приборы будут надлежащим образом перерабатываться, а негативное воздействие на окружающую среду и здоровье человека будет исключено. Именно поэтому электроприборы маркируются символом, показанным здесь.
Когда вы покупаете новый прибор, вы имеете право вернуть старый прибор продавцу. Розничные продавцы электрических и электронных приборов с торговой площадью не менее 400 квадратных метров и розничные продавцы продуктов питания с торговой площадью не менее 800 квадратных метров, которые регулярно продают электрические и электронные приборы, также обязаны бесплатно принимать старые приборы, даже если новый прибор не куплен, если старые приборы не превышают 25 см в любом измерении. Если в старом приборе содержатся личные данные, вы сами должны удалить их перед возвратом. Если это возможно без уничтожения старого прибора, извлеките старые батареи или аккумуляторы и лампы перед сдачей старого прибора на утилизацию и сдайте их в отдельный пункт приема. При утилизации постоянно установленных аккумуляторных батарей обратите внимание на то, что прибор содержит аккумуляторную батарею. Более подробную информацию о том, как утилизировать использованный прибор, вы можете получить в местном органе власти.

SE Gamla apparater får inte slängas i hushållssoporna!
Symbolen för en överkorsad soptunna med hjul anger att denna apparat omfattas av direktiv 2012/19/EU. Enligt detta direktiv får denna apparat inte slängas i det vanliga hushållsavfallet när den är uttjänt, utan måste lämnas till särskilt anordnade insamlingsplatser. Om produkten inte längre kan användas är alla konsumenter enligt lag skyldiga att kassera gamla apparater separat från hushållsavfall, t.ex. på en insamlingsplats i kommunen/grannskapet. På så sätt säkerställs att gamla apparater återvinns på rätt sätt och att negativa effekter på miljön och människors hälsa undviks. Det är därför som elektriska apparater är märkta med den symbol som visas här.
När du köper en ny apparat har du rätt att lämna tillbaka den gamla appar