MÜLLER LICHT

**MÜLLER-LICHT International GmbH**
**Goebelstraße 61/63, D-28865 Lilienthal**
**mueller-licht.de**
**service@mueller-licht.de**

**DE |** Bedienungsanleitung
**FR |** Mode d'emploi
**EN |** User manual
**CZ |** Návod k obsluze
**DK |** Betjeningsvejledning
**ES |** Instrucciones de uso
**HR |** Upute za uporabu
**HU |** Használati utasítás
**IT |** Istruzioni per l'uso
**NL |** Bedieningsinstructies
**PL |** Instrukcja obsługi
**RO |** Instrucțiuni de utilizare
**RU |** Руководство по эксплуатации
**SE |** Bruksanvisning
**SI |** Navodila za uporabo
**SK |** Návod na obsluhu
**TR |** Kullanım kılavuzu

**KUMA** Art.-Nr.: 27700046

220 - 240 V ~, 50/60 Hz
0,4 W, 25 mA

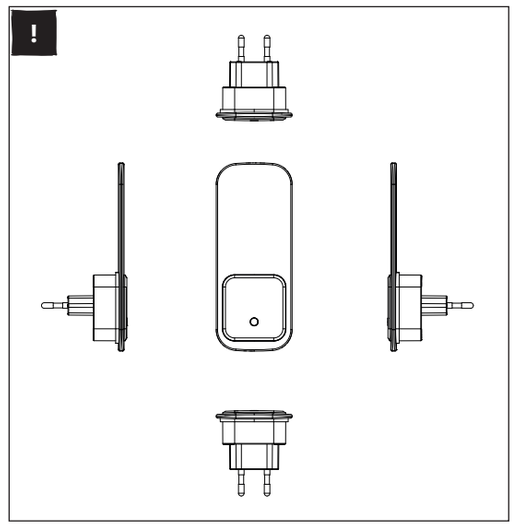


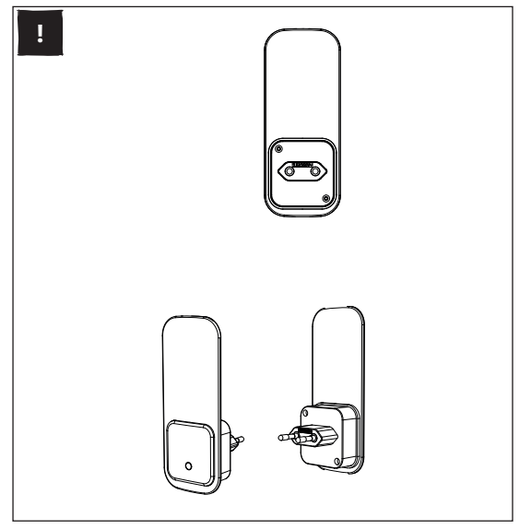


**DE Bedienung der Leuchte:** Die Leuchte ist ein Nachtlicht mit einem EU-Stecker und muss in einer dafür vorgesehene Steckdose angebracht werden. | **FR Utilisation du luminaire:** La lumière est une veilleuse avec une prise européenne et doit être installée dans une prise désignée. | **EN Operating the light:** The lamp is a night light with an EU plug and must be installed in a designated socket. | **CZ Ovládání světla:** Světlo je noční světlo s EU zástrčkou a musí být instalováno do určené zásuvky. | **DK Betjening af lyset:** Lampen er en natlampe med EU-stik og skal installeres i en dertil beregnet stikkontakt. | **ES Funcionamiento de la luz:** La luz es una luz nocturna con enchufe europeo y debe instalarse en un enchufe designado. | **HR Rad svjetiljke:** Svjetlo je nočno s EU utikačem i mora se ugraditi u za to predviđenu utičnicu. | **HU A lámpa működtetése:** Ha a tápellátás mindig be van kapcsolva, a legutóbb beállított fényerő és színhőmérséklet a lámpa újbóli bekapcsolása után is megmarad. Ha a tápellátás megszakad, a lámpa újbóli bekapcsolásakor a fényerő az 1. szintre, a színhőmérséklet pedig 3000K-ra áll vissza. | **IT Funzionamento della luce:** La luce è una luce notturna con spina EU e deve essere installata in una presa apposita. | **NL De lamp bedienen:** Het lampje is een nachtlampje met een EU-stekker en moet in een daarvoor bestemd stopcontact worden geïnstalleerd. | **PL Obsługa oświetlenia:** Lampka jest lampką nocną z wtyczką EU i należy ją zamontować w przeznaczonym do tego gniazdku. | **RO Funcționarea luminii:** Lumina este o lumină de noapte cu priză UE și trebuie instalată într-o priză desemnată. | **RU Управление светом:** Светильник представляет собой ночник с вилкой европейского стандарта и должен быть установлен в предназначенную для этого розетку. | **SE Manövrering av lampan:** Lampan är en nattlampa med EU-kontakt och ska installeras i ett avsett uttag. | **SI Upravljanje luči:** Lučka je nočna z EU vtičem in mora biti nameščena v za to namenjeno vtičnico. | **SK Ovládanie svetla:** Svetlo je nočné svetlo s EU zástrčkou a musí byť inštalované do na to určenej zásuvky. | **TR Işığın çalıştırılması:** Işık, AB fişi olan bir gece lambasıdır ve belirlenmiş bir prize takılmalıdır.

## DE Sicherheitshinweise

Bitte lesen Sie diese Informationen sorgfältig, bevor Sie mit der Installation oder der Inbetriebnahme dieses Produktes beginnen. Bewahren Sie diese Montageanleitung zur künftigen Verwendung auf.
Diese Leuchte ist für die Anwendung in der Allgemeinbeleuchtung vorgesehen (explosive Atmosphären sind zum Beispiel ausgeschlossen).
Das Produkt ist für den Einsatz im Innenbereich geeignet.
Bitte beachten Sie stets die technischen Angaben auf dem Typenschild und in dieser Montageanleitung.
Schließen Sie die Leuchte nur an eine gut zugängliche Steckdose an, damit Sie die Leuchte bei einem Störfall schnell vom Stromnetz trennen können.
Decken Sie das Produkt nicht ab, Überhitzungs- und Brandgefahr.
Setzen Sie das Produkt nicht Feuer oder hohen Temperaturen aus.
Das Produkt darf nicht im Wasser liegen.
Schützen Sie den Netzstecker und die Steckdose vor Feuchtigkeit.
Schauen Sie nicht direkt in die LEDs, wenn sie eingeschaltet sind.
Es ist verboten, den mechanischen oder elektrischen Aufbau der Leuchten zu verändern.
Die Lichtquelle und das Betriebsgerät dieser Leuchte dürfen nur vom Hersteller oder einem von ihm beauftragten Servicetechniker oder einer vergleichbar qualifizierten Person ersetzt werden.
Elektrische Geräte sind vor Zugriff durch Kinder zu sichern.
Die Pflege von Leuchten bezieht sich ausschließlich auf die Oberflächen, es darf keine Feuchtigkeit in Anschlussräume oder an Netzspannung führende Teile gelangen.
Bei Schäden, die durch Nichtbeachtung der Sicherheitshinweise und Montageanleitung entstehen, erlischt der Garantieanspruch. Für Folgeschäden, die daraus resultieren, übernimmt der Hersteller keine Haftung.
Diese Montageanleitung entspricht dem technischen Stand bei Drucklegung. Änderungen in Technik und Ausstattung sind vorbehalten.

## FR Consignes de sécurité

Veuillez lire attentivement ces informations avant de commencer à installer ou à utiliser ce produit. Conservez ces instructions de montage pour une utilisation future.
Ce luminaire est destiné à être utilisé en éclairage général (les atmosphères explosives sont exclues par exemple).
Le produit convient à une utilisation en intérieur.
Veuillez toujours prêter attention aux informations techniques figurant sur la plaque signalétique et dans ces instructions de montage.
Connectez la lampe uniquement à une prise facilement accessible afin de pouvoir débrancher rapidement la lampe de l'alimentation électrique en cas de dysfonctionnement.
Ne couvrez pas le produit, risque de surchauffe et d'incendie.
N'exposez pas le produit au feu ou à des températures élevées.
Le produit ne doit pas être laissé dans l'eau.
Protégez la fiche et la prise d'alimentation de l'humidité.
Ne regardez pas directement les LED lorsqu'elles sont allumées.
Il est interdit de modifier la structure mécanique ou électrique des luminaires.
La source lumineuse et le dispositif de commande de cette lampe ne peuvent être remplacés que par le fabricant ou un technicien de service mandaté par le fabricant ou une personne de qualification similaire.
Les appareils électriques doivent être protégés contre l'accès des enfants.
L'entretien des luminaires concerne exclusivement les surfaces ; aucune humidité ne doit pénétrer dans les locaux de raccordement ou dans les parties sous tension.
En cas de dommages causés par le non-respect des consignes de sécurité et des instructions de montage, le droit à la garantie sera annulé. Le fabricant n'assume aucune responsabilité pour les dommages consécutifs qui en résulteraient.
Ces instructions de montage correspondent à l'état technique au moment de l'impression. Nous nous réservons le droit d'apporter des modifications à la technologie et à l'équipement.

## EN Safety instructions

Please read this information carefully before you start installing or commissioning this product. Keep these assembly instructions for future use.
This lamp is intended for use in general lighting (explosive atmospheres are excluded, for example).
The product is suitable for indoor use.
Please always observe the technical information on the type plate and in these assembly instructions.
Only connect the lamp to an easily accessible socket so that you can quickly disconnect the lamp from the power supply in the event of a fault.
Do not cover the product; there is a risk of overheating and fire.
Do not expose the product to fire or high temperatures.
The product must not be placed in water.
Protect the power plug and socket from moisture.
Do not look directly into the LEDs when they are switched on.
It is prohibited to change the mechanical or electrical structure of the lamps.
The light source and operating device of this lamp may only be replaced by the manufacturer or a service technician appointed by the manufacturer or a similarly qualified person.
Electrical devices must be secured against access by children.
The care of lights refers exclusively to the surfaces; no moisture may get into the connection areas or parts carrying mains voltage.
The guarantee is void if damage occurs due to non-compliance with the safety instructions and installation instructions. The manufacturer accepts no liability for consequential damage resulting from this.
These installation instructions correspond to the technical status at the time of printing. We reserve the right to make changes to the technology and equipment.

## CZ Bezpečnostní pokyny

Před zahájením instalace nebo používání tohoto produktu si prosím pečlivě přečtěte tyto informace. Uschovejte tento montážní návod pro budoucí použití.
Toto svítidlo je určeno pro použití v obecném osvětlení (vyloučeny jsou například výbušné atmosféry).
Výrobek je vhodný pro vnitřní použití.
Věnujte prosím vždy pozornost technickým informacím na typovém štítku a v tomto montážním návodu.
Svítilnu připojujte pouze do snadno přístupné zásuvky, abyste v případě poruchy mohli svítilnu rychle odpojit od napájení.
Výrobek nezakrývejte, hrozí nebezpečí přehřátí a požáru.
Nevystavujte výrobek ohni nebo vysokým teplotám.
Připravek nesmí být ponechán ve vodě.
Chraňte zástrčku a zásuvku před vlhkostí.
Nedívejte se přímo na LED diody, když svítí.
Je zakázáno měnit mechanickou nebo elektrickou konstrukci světel.
Světelný zdroj a ovládací zařízení této svítilny smí vyměnit pouze výrobce nebo výrobcem pověřený servisní technik nebo podobně kvalifikovaná osoba.
Elektrická zařízení musí být chráněna před přístupem dětí.
Péče o svítidla se týká výhradně povrchů, do přípojných místností nebo částí pod napětím se nesmí dostat vlhkost.
V případě poškození způsobeného nedodržením bezpečnostních pokynů a montážního návodu zaniká nárok na záruku. Výrobce nepřebírá žádnou odpovědnost za případné následné škody z toho vyplývající.
Tento montážní návod odpovídá technickému stavu v době tisku. Vyhrazujeme si právo na změny technologie a vybavení.

## DK Sikkerhedsinstruktioner

Læs venligst denne information omhyggeligt, før du begynder at installere eller bruge dette produkt. Gem denne monteringsvejledning til fremtidig brug.
Dette armatur er beregnet til brug i almen belysning (eksplosive atmosfærer er f.eks. udelukket).
Produktet er velegnet til indendørs brug.
Vær altid opmærksom på de tekniske oplysninger på typeskiltet og i denne monteringsvejledning.
Tilslut kun lampen til en let tilgængelig stikkontakt, så du hurtigt kan afbryde lampen fra strømforsyningen i tilfælde af fejl.
Tildæk ikke produktet, risiko for overophedning og brand.
Udsæt ikke produktet for ild eller høje temperaturer.
Produktet må ikke efterlades i vand.
Beskyt strømstikket og stikkontakten mod fugt.
Se ikke direkte på LED'erne, når de er tændt.
Det er forbudt at ændre lygternes mekaniske eller elektriske struktur.
Lyskilden og betjeningsenheden til denne lampe må kun udskiftes af producenten eller en serviceteknikker bestilt af producenten eller en tilsvarende kvalificeret person.
Elektriske enheder skal beskyttes mod adgang for børn.
Pleje af lys henviser udelukkende til overfladerne, der må ikke trænge fugt ind i tilslutningsrum eller dele med netspænding.
I tilfælde af skader forårsaget af manglende overholdelse af sikkerheds- og monteringsvejledningen, bortfalder garantikravet. Producenten påtager sig intet ansvar for eventuelle følgeskader som følge heraf.
Denne monteringsvejledning svarer til den tekniske status på tryktidspunktet. Vi forbeholder os retten til at foretage ændringer i teknologi og udstyr.

## ES Instrucciones de seguridad

Lea atentamente esta información antes de comenzar a instalar o utilizar este producto. Guarde estas instrucciones de montaje para usarlas en el futuro.
Esta luminaria está destinada a su uso en iluminación general (quedan excluidas las atmósferas explosivas, por ejemplo).
El producto es apto para uso en interiores.
Preste siempre atención a la información técnica de la placa de características y de estas instrucciones de montaje.
Conecte la lámpara únicamente a un enchufe de fácil acceso para poder desconectar rápidamente la lámpara de la fuente de alimentación en caso de falla.
No cubrir el producto, riesgo de sobrecalentamiento e incendio.
No exponga el producto al fuego ni a altas temperaturas.
El producto no debe dejarse en agua.
Proteja el enchufe y la toma de corriente de la humedad.
No mire directamente a los LED cuando estén encendidos.
Está prohibido cambiar la estructura mecánica o eléctrica de las luces.
La fuente de luz y el dispositivo de funcionamiento de esta lámpara sólo pueden ser reemplazados por el fabricante o por un técnico de servicio encargado por el fabricante o una persona igualmente calificada.
Los dispositivos eléctricos deben protegerse del acceso de los niños.
El cuidado de las luminarias se refiere exclusivamente a las superficies; no debe penetrar humedad en los locales de conexión ni en los componentes conectados a la red.
En caso de daños causados por el incumplimiento de las instrucciones de seguridad y de montaje, el derecho de garantía quedará anulado. El fabricante no asume ninguna responsabilidad por los daños resultantes de esto.
Estas instrucciones de montaje corresponden al estado técnico en el momento de la impresión. Nos reservamos el derecho de realizar cambios en la tecnología y el equipo.

## HR Sigurnost

Pažljivo pročitajte ove informacije prije nego počnete instalirati ili koristiti ovaj proizvod. Sačuvajte ove upute za sastavljanje za buduću uporabu.
Ova svjetiljka je namijenjena za opću rasvjetu (eksplozivne atmosfere su isključene, na primjer).
Proizvod je prikladan za unutarnju upotrebu.
Uvijek obratite pozornost na tehničke podatke na natpisnoj pločici iu ovim uputama za montažu.
Svjetiljku priključite samo u lako dostupnu utičnicu kako biste u slučaju kvara mogli brzo isključiti lampu iz napajanja.
Nemojte pokrivati proizvod, opasnost od pregrijavanja i požara.
Ne izlažite proizvod vatri ili visokim temperaturama.
Proizvod se ne smije ostaviti u vodi.
Zaštitite utikač i utičnicu od vlage.
Ne gledajte izravno u LED diode kada su uključene.
Zabranjeno je mijenjati mehaniku ili električnu strukturu svjetala.
Izvor svjetla i radni uređaj ove svjetiljke smije zamijeniti samo proizvođač ili servisni tehničar kojeg je ovlastio proizvođač ili slično kvalificirana osoba.
Električni uređaji moraju biti zaštićeni od pristupa djece.
Briga o svjetlima odnosi se isključivo na površine; vlaga ne smije dospjeti u priključne prostorije ili dijelove pod naponom.
U slučaju oštećenja uzrokovanih nepridržavanjem sigurnosnih uputa i uputa za montažu, jamstvo je ništavno. Proizvođač ne preuzima nikakvu odgovornost za bilo kakvu posljedičnu štetu koja proizlazi iz toga.
Ove upute za montažu odgovaraju tehničkom stanju u vrijeme tiskanja. Zadržavamo pravo izmjene tehnologije i opreme.

## HU Biztonsági utasítások

Kérjük, figyelmesen olvassa el ezt az információt, mielőtt elkezdi telepíteni vagy használni ezt a terméket. Őrizze meg ezt az összeszerelési útmutatót későbbi használatra.
Ezt a lámpatestet általános világításra szánták (például a robbanásveszélyes légkört kizárják).
A termék beltéri használatra alkalmas.
Kérjük, mindig vegye figyelembe az adattáblán és a jelen összeszerelési útmutatóban található műszaki információkat.
A lámpát csak könnyen hozzáférhető aljzatba csatlakoztassa, hogy hiba esetén gyorsan le tudja választani a lámpát az áramellátásról.
Ne takarja le a terméket, túlmelegedés és tűzveszély.
Ne tegye ki a terméket tűznek vagy magas hőmérsékletnek.
A terméket nem szabad vízben hagyni.
Óvja a hálózati csatlakozót és az aljzatot a nedvességtől.
Ne nézzen közvetlenül a LED-ekre, amikor be vannak kapcsolva.
A lámpák mechanikai vagy elektromos szerkezetének megváltoztatása tilos.
Ennek a lámpának a fényforrását és kezelőszerkezetét csak a gyártó vagy a gyártó által megbízott szerviztechnikus vagy hasonló képesítéssel rendelkező személy cserélheti ki.
Az elektromos készülékeket óvni kell a gyermekektől.
A lámpák gondozása kizárólag a felületekre vonatkozik.
A biztonsági és összeszerelési utasítások figyelmen kívül hagyásából eredő károk esetén a szavatossági igény érvényét veszti. A gyártó nem vállal felelősséget az ebből eredő következményes károkért.
Ezek az összeszerelési útmutatók megfelelnek a nyomtatáskori műszaki állapotnak. A technológia és a berendezés változtatásának jogát fenntartjuk.

## IT Istruzioni di sicurezza

Si prega di leggere attentamente queste informazioni prima di iniziare a installare o utilizzare questo prodotto. Conservare queste istruzioni di montaggio per un uso futuro.
Questo apparecchio è destinato all'uso nell'illuminazione generale (sono escluse ad esempio le atmosfere esplosive).
Il prodotto è adatto per uso interno.
Si prega di prestare sempre attenzione alle informazioni tecniche riportate sulla targhetta e in queste istruzioni di montaggio.
Collegare la lampada solo ad una presa facilmente accessibile in modo da poter scollegare rapidamente la lampada dalla rete elettrica in caso di guasto.
Non coprire il prodotto, rischio di surriscaldamento e incendio.
Non esporre il prodotto al fuoco o alle alte temperature.
Il prodotto non deve essere lasciato in acqua.
Proteggere la spina e la presa dall'umidità.
Non guardare direttamente i LED quando sono accesi.
È vietato modificare la struttura meccanica o elettrica delle luci.
La sorgente luminosa e il dispositivo di funzionamento di questa lampada possono essere sostituiti solo dal produttore o da un tecnico dell'assistenza incaricato dal produttore o da una persona altrettanto qualificata.
I dispositivi elettrici devono essere protetti dall'accesso dei bambini.
La cura delle luci si riferisce esclusivamente alle superfici; l'umidità non deve penetrare nei locali di collegamento o nelle parti sotto tensione di rete.
In caso di danni causati dalla mancata osservanza delle avvertenze di sicurezza e delle istruzioni di montaggio, il diritto alla garanzia decade. Il produttore non si assume alcuna responsabilità per eventuali danni consequenziali risultanti da ciò.
Le presenti istruzioni di montaggio corrispondono allo stato tecnico al momento della stampa. Ci riserviamo il diritto di apportare modifiche alla tecnologia e alle attrezzature.

## NL Veiligheidsinstructies

Lees deze informatie aandachtig door voordat u dit product gaat installeren of gebruiken. Bewaar deze montage-instructies voor toekomstig gebruik.
Dit armatuur is bedoeld voor gebruik in algemene verlichting (explosieve atmosferen zijn bijvoorbeeld uitgesloten).
Het product is geschikt voor gebruik binnenshuis.
Let altijd op de technische gegevens op het typeplaatje en in deze montagehandleiding.
Sluit de lamp alleen aan op een gemakkelijk toegankelijk stopcontact, zodat u bij een storing de lamp snel kunt loskoppelen van de stroomvoorziening.
Dek het product niet af, risico op oververhitting en brand.
Stel het product niet bloot aan vuur of hoge temperaturen.
Het product mag niet in water blijven liggen.
Bescherm de stekker en het stopcontact tegen vocht.
Kijk niet rechtstreeks in de LED's wanneer deze branden.
Het is verboden om de mechanische of elektrische structuur van de lampen te wijzigen.
De lichtbron en het bedieningsapparaat van deze lamp mogen alleen worden vervangen door de fabrikant of een door de fabrikant aangestelde servicemonteur of een gelijkwaardig gekwalificeerd persoon.
Elektrische apparaten moeten worden beschermd tegen toegang door kinderen.
Het onderhoud van lampen heeft uitsluitend betrekking op de oppervlakken; er mag geen vocht in aansluituimtes of onder spanning staande onderdelen terechtkomen.
Bij schade veroorzaakt door het niet in acht nemen van de veiligheidsinstructies en montage-instructies vervalt de garantieaanspraak. Voor gevolgschade die hieruit voortvloeit, aanvaardt de fabrikant geen aansprakelijkheid.
Deze montagehandleiding komt overeen met de technische stand op het moment van druk. Wij behouden ons het recht voor om wijzigingen aan de technologie en apparatuur aan te brengen.

## PL Instrukcje bezpieczeństwa

Przeczytaj uważnie te informacje przed rozpoczęciem instalacji lub użytkowania tego produktu. Zachowaj niniejszą instrukcję montażu do wykorzystania w przyszłości.
Oprawa ta przeznaczona jest do stosowania w oświetleniu ogólnym (z wyłączeniem np. atmosfer wybuchowych).
Produkt nadaje się do użytku w pomieszczeniach zamkniętych.
Należy zawsze zwracać uwagę na dane techniczne znajdujące się na tabliczce znamionowej i w niniejszej instrukcji montażu.
Lampę podłączaj wyłącznie do łatwo dostępnego gniazdka, aby w przypadku awarii móc szybko odłączyć lampę od prądu.
Nie przykrywać produktu, ryzyko przegrzania i pożaru.
Nie narażaj produktu na działanie ognia i wysokich temperatur.
Produktu nie wolno pozostawiać w wodzie.
Chroń wtyczkę i gniazdko przed wilgocią.
Nie patrz bezpośrednio na diody LED, gdy są włączone.
Zabrania się dokonywania zmian w konstrukcji mechanicznej lub elektrycznej lamp.
Źródło światła i urządzenie sterujące tej lampy może wymieniać wyłącznie producent lub technik serwisowy zatrudniony przez producenta lub osoba o podobnych kwalifikacjach.
Urządzenia elektryczne należy chronić przed dostępem dzieci.
Pielęgnacja lamp odnosi się wyłącznie do powierzchni; wilgoć nie może przedostawać się do pomieszczeń przyłączeniowych ani części, w których znajduje się napięcie sieciowe.
W przypadku uszkodzeń powstałych na skutek nieprzestrzegania wskazówek bezpieczeństwa i instrukcji montażu, roszczenia gwarancyjne tracą ważność. Producent nie ponosi żadnej odpowiedzialności za powstałe z tego powodu szkody następcze.
Niniejsza instrukcja montażu odpowiada stanowi technicznemu w chwili druku. Zastrzegamy sobie prawo do zmian w technologii i wyposażeniu.

## RO Instrucțiuni de siguranță

Vă rugăm să citiți cu atenție aceste informații înainte de a începe să instalați sau să utilizați acest produs. Păstrați aceste instrucțiuni de asamblare pentru utilizare ulterioară.
Acest corp de iluminat este destinat utilizării în iluminatul

general (sînt excluse atmosferele explozive, de exemplu).
Produsul este potrivit pentru utilizare în interior.
Vă rugăm să acordați întotdeauna atenție informațiilor tehnice de pe plăcuța de identificare și din aceste instrucțiuni de asamblare.
Conectați lampa doar la o priză ușor accesibilă, astfel încât să puteți deconecta rapid lampa de la sursa de alimentare în cazul unei defecțiuni.
Nu acoperiți produsul, risc de supraîncălzire și incendiu.
Nu expuneți produsul la foc sau la temperaturi ridicate.
Produsul nu trebuie lăsat în apă.
Protejați ștecherul și priza de umiditate.
Nu vă uitați direct la LED-uri când sunt aprinse.
Este interzisă schimbarea structurii mecanice sau electrice a luminilor.
Sursa de lumină și dispozitivul de operare al acestei lămpi pot fi înlocuite numai de producător sau de un tehnician de service comandat de producător sau de o persoană calificată similar.
Dispozitivele electrice trebuie protejate împotriva accesului copiilor.
Ingrijirea luminilor se refera exclusiv la suprafete;
În cazul avariilor cauzate de nerespectarea instrucțiunilor de siguranță și a instrucțiunilor de asamblare, cererea de garanție este nulă. Producătorul nu își asumă nicio responsabilitate pentru eventualele daune rezultate din aceasta.
Aceste instructiuni de asamblare corespund starii tehnice din momentul tipririi. Ne rezervăm dreptul de a face modificări tehnologiei și echipamentelor.

## RU Указания по технике безопасности

Пожалуйста, внимательно прочтите эту информацию, прежде чем начать установку или использование этого продукта. Сохраните эту инструкцию по сборке для дальнейшего использования.
Этот светильник предназначен для использования в общем освещении (например, исключаются взрывоопасные среды).
Продукт подходит для использования внутри помещений.
Всегда обращайте внимание на техническую информацию, указанную на паспортной табличке и в данной инструкции по сборке.
Подключайте лампу только к легкодоступной розетке, чтобы можно было быстро отключить лампу от источника питания в случае неисправности.
Не накрывайте изделие, существует риск перегрева и возгорания.
Не подвергайте изделие воздействию огня или высоких температур.
Продукт нельзя оставлять в воде.
Защищайте вилку и розетку от влаги.
Не смотрите прямо на светодиоды, когда они горят.
Запрещается изменять механическую или электрическую конструкцию фонарей.
Источник света и рабочее устройство этой лампы могут быть заменены только производителем или специалистом по обслуживанию, уполномоченным производителем, или лицом с аналогичной квалификацией.
Электрические устройства должны быть защищены от доступа детей.
Уход за светильниками касается исключительно поверхностей; влага не должна проникать в соединительные помещения или части, находящиеся под напряжением сети.
В случае повреждений, вызванных несоблюдением правил техники безопасности и инструкций по сборке, гарантийные претензии аннулируются. Производитель не несет ответственности за любой косвенный ущерб, возникший в результате этого.
Эти инструкции по сборке соответствуют техническому состоянию на момент печати. Мы оставляем за собой право вносить изменения в технологию и оборудование.

## SE Säkerhetsinstruktioner

Läs denna information noggrant innan du börjar installera eller använda denna produkt. Spara dessa monteringsanvisningar för framtida bruk.
Denna armatur är avsedd att användas i allmän belysning (explosiva atmosfärer är exkluderade).
Produkten är lämplig för inomhusbruk.
Var alltid uppmärksam på den tekniska informationen på typskylten och i denna monteringsanvisning.
Anslut endast lampan till ett lättillgängligt uttag så att du snabbt kan koppla bort lampan från strömförsörjningen vid fel.
Täck inte över produkten, risk för överhettning och brand.
Utsätt inte produkten för eld eller höga temperaturer.
Produkten får inte lämnas i vatten.
Skydda stickkontakten och uttaget från fukt.
Titta inte direkt på lysdioderna när de är på.
Det är förbjudet att ändra den mekaniska eller elektriska strukturen på lamporna.
Ljuskällan och manöveranordningen för denna lampa får endast bytas ut av tillverkaren eller en serviceteknikerpå uppdrag av tillverkaren eller en liknande kvalificerad person.
Elektriska apparater måste skyddas från åtkomst av barn.
Skötseln av lampor avser uteslutande ytorna; ingen fukt får tränga in i anslutningsrum eller delar med nätspänning.
Vid skador orsakade av att säkerhetsanvisningarna och monteringsanvisningarna inte har följts upphör garantianspråket.
Tillverkaren tar inget ansvar för eventuella följdskador till följd av detta.
Dessa monteringsanvisningar motsvarar den tekniska statusen vid tryckningstillfället. Vi förbehåller oss rätten att göra ändringar i teknik och utrustning.

## SI Varnostna navodila

Preden začnete nameščati ali uporabljati ta izdelek, natančno preberite te informacije. Shranite ta navodila za sestavljanje za prihodnjo uporabo.
Ta svetilka je namenjena uporabi pri splošni razsvetljavi (eksplozivne atmosfere so na primer izključene).
Izdelek je primeren za notranjo uporabo.
Vedno bodite pozorni na tehnične podatke na imenski tablici in v teh navodilih za montažo.
Svetilko priključite le v lahko dostopno vtičnico, da lahko žarnico v primeru okvare hitro izključite iz električnega omrežja.
Ne prekrivajte izdelka, nevarnost pregrevanja in požara.
Izdelka ne izpostavljajte ognju ali visokim temperaturam.
Izdelka ne smete pustiti v vodi.
Električni vtič in vtičnico zaščitite pred vlago.
Ne glejte neposredno v LED diode, ko so prižgane.
Prepovedano je spreminjati mehansko ali električno strukturo luči.
Svetlobni vir in upravljalno napravo te svetilke lahko zamenja samo proizvajalec ali serviser, ki ga pooblasti proizvajalec ali podobno usposobljena oseba.
Električne naprave morajo biti zaščitene pred dostopom otrok.
Nega luči se nanaša izključno na površine, vlaga ne sme priti v priključne prostore ali dele, ki so pod omrežno napetostjo.
V primeru poškodb, ki nastanejo zaradi neupoštevanja varnostnih navodil in navodil za montažo, je garancijski zahtevek neveljaven. Proizvajalec ne prevzema nobene odgovornosti za morebitno posledično škodo, ki bi nastala zaradi tega.
Ta navodila za montažo ustrezajo tehničnemu stanju v času tiskanja. Pridržujemo si pravico do sprememb tehnologije in opreme.

## SK Bezpečnostné pokyny

Pred začatím inštalácie alebo používania tohto produktu si pozorne prečítajte tieto informácie. Uschovajte si tieto montážne pokyny pre budúce použitie.
Toto svietidlo je určené na použitie vo všeobecnom osvetlení (vylúčené sú napríklad výbušné atmosféry).
Výrobok je vhodný na vnútorné použitie.
Vždy dbajte na technické informácie na typovom štítku a v tomto montážnom návode.
Svietidlo zapájajte len do ľahko dostupnej zásuvky, aby ste v prípade poruchy mohli rýchlo odpojiť svietidlo od napájania.
Výrobok nezakrývajte, hrozí nebezpečenstvo prehriatia a požiaru.
Nevystavujte výrobok ohňu ani vysokým teplotám.
Výrobok sa nesmie ponechať vo vode.
Chráňte zástrčku a zásuvku pred vlhkosťou.
Nepozerajte sa priamo na LED diódy, keď sú zapnuté.
Je zakázané meniť mechanickú alebo elektrickú konštrukciu svetiel.
Svetelný zdroj a ovládacie zariadenie tohto svietidla môže vymeniť iba výrobca alebo ním poverený servisný technik alebo podobne kvalifikovaná osoba.
Elektrické zariadenia musia byť chránené pred prístupom detí.
Starostlivosť o svietidlá sa týka výlučne povrchov, do miestností s prípojkami alebo častí pod napätím sa nesmie dostať vlhkosť.
V prípade poškodenia spôsobeného nedodržaním bezpečnostných pokynov a montážneho návodu zaniká nárok na záruku. Výrobca nepreberá žiadnu zodpovednosť za následné škody, ktoré z toho vyplývajú.
Tento montážny návod zodpovedá technickému stavu v čase tlače. Vyhradzujeme si právo na zmeny technológie a vybavenia.

## TR Güvenlik talimatları

Bu ürünü kurmaya veya kullanmaya başlamadan önce lütfen bu bilgileri dikkatlice okuyun. Bu montaj talimatlarını ileride kullanmak üzere saklayın.
Bu armatür genel aydınlatmada kullanılmak üzere tasarlanmıştır (örneğin patlayıcı ortamlar hariçtir).
Ürün iç mekan kullanımına uygundur.
Lütfen her zaman isim plakasındaki ve bu montaj talimatlarındaki teknik bilgilere dikkat edin.
Lambayı yalnızca kolayca erişilebilen bir prize takın, böylece bir arıza durumunda lambayı güç kaynağından hızlı bir şekilde ayırabilirsiniz.
Ürünün üzerini örtmeyin, aşırı ısınma ve yangın riski vardır.
Ürünü ateşe veya yüksek sıcaklıklara maruz bırakmayın.
Ürün suda bırakılmamalıdır.
Elektrik fişini ve prizini nemden koruyun.
LED'ler açıkken doğrudan onlara bakmayın.
Işıkların mekanik veya elektriksel yapısının değiştirilmesi yasaktır.
Bu lambanın ışık kaynağı ve çalıştırma cihazı yalnızca üretici veya üretici tarafından görevlendirilen bir servis teknisyeni veya benzer vasıflara sahip bir kişi tarafından değiştirilebilir.
Elektrikli cihazlar çocukların erişiminden korunmalıdır.
Işıkların bakımı yalnızca yüzeylere yöneliktir; bağlantı odalarına veya şebeke gerilimi taşıyan parçalara nem girmemelidir.
Güvenlik talimatlarına ve montaj talimatlarına uyulmamasından kaynaklanan hasar durumunda garanti talebi geçersizdir. Üretici bundan kaynaklanan herhangi bir dolaylı hasar için sorumluluk kabul etmez.
Bu montaj talimatları basım anındaki teknik duruma karşılık gelir. Teknoloji ve ekipmanlarda değişiklik yapma hakkımız saklıdır.

---

**IP20** **DE** IP20-Leuchten sind ausschließlich für den Einsatz in trockenen Innenräumen bestimmt und dürfen nicht in Nassräumen oder im Außenbereich eingesetzt werden. Leuchten der Schutzart IP20 bieten keinen besonderen Schutz gegen Fremdkörper und keinen Schutz gegen Feuchtigkeit.
**FR** Les luminaires IP20 sont exclusivement destinés à une utilisation dans des locaux intérieurs secs et ne doivent pas être utilisés dans des locaux humides ou à l'extérieur. Les luminaires de type IP20 n'offrent pas de protection particulière contre les corps étrangers ni contre l'humidité.
**EN** IP20 luminaires are intended exclusively for use in dry indoor areas and must not be used in wet rooms or outdoors. IP20 luminaires offer no special protection against foreign bodies and no protection against moisture.
**CZ** Svítidla s krytím IP20 jsou určena výhradně pro použití v suchých vnitřních prostorách a nesmí se používat ve vlhkých místnostech nebo ve venkovním prostředí. Svítidla s krytím IP20 neposkytují žádnou zvláštní ochranu proti cizím tělesům ani ochranu proti vlhkosti.
**DK** IP20-armaturer er udelukkende beregnet til brug i tørre indendørs områder og må ikke bruges i vådrum eller udendørs. IP20-armaturer giver ingen særlig beskyttelse mod fremmedlegemer og ingen beskyttelse mod fugt.
**ES** Las luminarias IP20 están destinadas exclusivamente al uso en espacios interiores secos y no deben utilizarse en espacios húmedos ni al aire libre. Las luminarias IP20 no ofrecen ninguna protección especial contra cuerpos extraños ni contra la humedad.
**HR** Svjetiljke IP20 namijenjene su isključivo za uporabu u suhim unutarnjim prostorima i ne smiju se koristiti u mokrim prostorijama niti na otvorenom. Svjetiljke s klasom zaštite IP20 ne nude posebnu zaštitu od stranih tijela niti zaštitu od vlage.
**HU** Az IP20-as védettségű lámpatestek kizárólag száraz beltéri helyiségekben való használatra szolgálnak, és nem használhatók nedves helyiségekben vagy kültéren. Az IP20-as lámpatestek nem nyújtanak különleges védelmet az idegen testek ellen, és nem nyújtanak védelmet a nedvesség ellen.
**IT** Gli apparecchi IP20 sono destinati esclusivamente all'uso in ambienti interni asciutti e non devono essere utilizzati in ambienti umidi o all'aperto. Gli apparecchi IP20 non offrono alcuna protezione speciale contro i corpi estranei e contro l'umidità.
**NL** IP20-armaturen zijn uitsluitend bedoeld voor gebruik in droge binnenruimten en mogen niet worden gebruikt in natte ruimten of buitenshuis. IP20-armaturen bieden geen speciale bescherming tegen vreemde voorwerpen en geen bescherming tegen vocht.
**PL** Oprawy oświetleniowe IP20 są przeznaczone wyłącznie do użytku w suchych pomieszczeniach i nie mogą być używane w wilgotnych pomieszczeniach ani na zewnątrz. Oprawy IP20 nie zapewniają specjalnej ochrony przed ciałami obcymi ani przed wilgocią.
**RO** Corpurile de iluminat IP20 sunt destinate exclusiv utilizării în spații interioare uscate și nu trebuie utilizate în încăperi umede sau în aer liber. Corpurile de iluminat IP20 nu oferă nicio protecție specială împotriva corpurilor străine și nicio protecție împotriva umidității.
**RU** Светильники IP20 предназначены исключительно для использования в сухих внутренних помещениях и не должны применяться во влажных помещениях или на открытом воздухе. Светильники IP20 не имеют специальной защиты от попадания инородных тел и не защищены от влаги.
**SE** IP20-armaturer är uteslutande avsedda för användning i torra inomhusutrymmen och får inte användas i våtrum eller utomhus. IP20-armaturer erbjuder inget särskilt skydd mot främmande föremål och inget skydd mot fukt.
**SI** Svetilke IP20 so namenjene izključno uporabi v suhih notranjih prostorih in se ne smejo uporabljati v mokrih prostorih ali na prostem. Svetilke IP20 ne zagotavljajo posebne zaščite pred tujki in zaščite pred vlago.
**SK** Svietidlá s krytím IP20 sú určené výlučne na použitie v suchých vnútorných priestoroch a nesmú sa používať vo vlhkých miestnostiach alebo vo vonkajšom prostredí. Svietidlá s krytím IP20 neposkytujú žiadnu špeciálnu ochranu proti cudzím telesám ani ochranu proti vlhkosti.
**TR** IP20 armatürler yalnızca kuru iç mekanlarda kullanılmak üzere tasarlanmıştır ve ıslak odalarda veya dış mekanlarda kullanılmamalıdır. IP20 armatürler yabancı cisimlere karşı özel bir koruma sağlamaz ve neme karşı koruma sağlamaz.

---

**DE** Geräte der Schutzklasse II haben eine verstärkte und doppelte Isolierung.
**FR** Les appareils de la classe de protection II ont une isolation renforcée et double.
**EN** Protection class II devices have reinforced and double insulation.
**CZ** Zařízení třídy ochrany II mají zesílenou a dvojitou izolaci.
**DK** Apparater i beskyttelsesklasse II har forstærket og dobbelt isolering.
**ES** Los dispositivos de clase de protección II tienen aislamiento reforzado y doble.
**HR** Uređaji klase zaštite II imaju pojačanu i dvostruku izolaciju.
**HU** A II. védelmi osztályú készülékek megerősített és kettős szigeteléssel rendelkeznek.
**IT** I dispositivi di classe di protezione II hanno un isolamento rinforzato e doppio.
**NL** Apparaten van beschermingsklasse II hebben versterkte en dubbele isolatie.
**PL** Urządzenia klasy ochrony II mają wzmocnioną i podwójną izolację.
**RO** Dispozitivele din clasa de protecție II au izolație dublă și armată.
**RU** Устройства класса защиты II имеют усиленную и двойную изоляцию.
**SE** Apparater i skyddsklass II har förstärkt och dubbel isolering.
**SI** Naprave razreda zaščite II imajo ojačano in dvojno izolacijo.
**SK** Zariadenia triedy ochrany II majú zosilnenú a dvojitú izoláciu.
**TR** Koruma sınıfı II cihazlar güçlendirilmiş ve çift izolasyona sahiptir.

---

**DE** Konformitätserklärung. Der Hersteller erklärt, dass dieses Produkt die Anforderungen der geltenden europäischen und nationalen Richtlinien und Normen erfüllt. Der vollständige Text der EU-Konformitätserklärung kann unter der angeführten Adresse angefordert werden.
**FR** Déclaration de conformité. Le fabricant déclare que ce produit répond aux exigences des directives et normes européennes et nationales en vigueur. Le texte complet de la déclaration de conformité UE peut être demandé à l'adresse indiquée.
**EN** Declaration of Conformity. The manufacturer declares that this product fulfils the requirements of the applicable European and national directives and standards. The full text of the EU Declaration of Conformity can be requested from the address given.
**CZ** Prohlášení o shodě. Výrobce prohlašuje, že tento výrobek splňuje požadavky platných evropských a národních směrnic a norem. Úplné znění EU prohlášení o shodě si můžete vyžádat na uvedené adrese.
**DK** Erklæring om overensstemmelse. Producenten erklærer, at dette produkt opfylder kravene i de gældende europæiske og nationale direktiver og standarder. Den fulde tekst af EU-overensstemmelseserklæringen kan rekvireres på den angivne adresse.
**ES** Declaración de conformidad. El fabricante declara que este producto cumple los requisitos de las directivas y normas europeas y nacionales aplicables. El texto completo de la Declaración de conformidad de la UE puede solicitarse a la dirección indicada.
**HR** Deklaracija. Proizvođač izjavljuje da ovaj proizvod zadovoljava zahtjeve važećih europskih i nacionalnih direktiva i standarda. Cjeloviti tekst Izjave EU-a o sukladnosti može se zatražiti s navedene adrese.
**HU** Megfelelőségi nyilatkozat. A gyártó kijelenti, hogy ez a termék megfelel a vonatkozó európai és nemzeti irányelvek és szabványok követelményeinek. Az EU-megfelelőségi nyilatkozat teljes szövege a megadott címen kérhető.
**IT** Dichiarazione di conformità. Il produttore dichiara che questo prodotto soddisfa i requisiti delle direttive e degli standard europei e nazionali applicabili. Il testo completo della Dichiarazione di conformità UE può essere richiesto all'indirizzo indicato.
**NL** Conformiteitsverklaring. De fabrikant verklaart dat dit product voldoet aan de eisen van de toepasselijke Europese en nationale richtlijnen en normen. De volledige tekst van de EU-conformiteitsverklaring kan worden aangevraagd op het vermelde adres.
**PL** Deklaracja zgodności. Producent oświadcza, że niniejszy produkt spełnia wymagania obowiązujących europejskich i krajowych dyrektyw i norm. Pełny tekst deklaracji zgodności UE można uzyskać pod podanym adresem.
**RO** Declarația de conformitate. Producătorul declară că acest produs îndeplinește cerințele directivelor și standardelor europene și naționale aplicabile. Textul integral al Declarației de conformitate UE poate fi solicitat la adresa indicată.
**RU** Декларация о соответствии. Производитель заявляет, что данный продукт отвечает требованиям действующих европейских и национальных директив и стандартов. Полный текст Декларации соответствия ЕС можно запросить по указанному адресу.
**SE** Försäkran om överensstämmelse. Tillverkaren försäkrar att denna produkt uppfyller kraven i tillämpliga europeiska och nationella direktiv och standarder. Den fullständiga texten till EU-försäkran om överensstämmelse kan begäras från den angivna adressen.
**SI** Izjava o skladnosti. Proizvajalec izjavlja, da ta izdelek izpolnjuje zahteve veljavnih evropskih in nacionalnih direktiv ter standardov. Celotno besedilo izjave EU o skladnosti je na voljo na navedenem naslovu.
**SK** Vyhlásenie o zhode. Výrobca vyhlasuje, že tento výrobok spĺňa požiadavky platných európskych a národných smerníc a noriem. Úplné znenie EU vyhlásenia o zhode si môžete vyžiadať na uvedenej adrese.
**TR** Uygunluk Beyanı. Üretici, bu ürünün geçerli Avrupa ve ulusal direktiflerin ve standartların gerekliliklerini karşıladığını beyan eder. AB Uygunluk Beyanının tam metni verilen adresten talep edilebilir.

→ **service@mueller-licht.de**

---

**DE** Jeder Verbraucher ist gesetzlich verpflichtet, Altgeräte getrennt vom Hausmüll abzugeben. Beim Kauf eines Neugerätes haben Sie das Recht, das entsprechende Altgerät an Ihren Händler zurückzugeben. Händler von Elektro- und Elektronikgeräten mit einer Verkaufsfläche von min. 400 qm sowie Lebensmittelhändler mit einer Verkaufsfläche von min. 800 qm, die regelmäßig Elektro- und Elektronikgeräte verkaufen, sind außerdem verpflichtet, Altgeräte unentgeltlich zurückzunehmen, auch ohne dass ein Neugerät gekauft wird, wenn die Altgeräte in keiner Abmessung größer als 25 cm sind. Sofern Ihr Altgerät personenbezogene Daten enthält, sind Sie selbst für deren Löschung verantwortlich, bevor Sie es zurückgeben. Sofern dies ohne Zerstörung des Altgerätes möglich ist, entnehmen Sie die alten Batterien oder Akkus sowie Lampen bevor Sie das Altgerät zur Entsorgung zurückgeben und führen Sie sie einer separaten Sammlung zu. Bei fest verbauten Akkus ist bei der Entsorgung darauf hinzuweisen, dass das Gerät einen Akku enthält. Weitere Möglichkeiten zur Entsorgung des ausgedienten Produkts erfahren Sie bei Ihrer Gemeinde- oder Stadtverwaltung.

FR Ce luminaire et ses accessoires se recyclent — À DÉPOSER EN MAGASIN ou À DÉPOSER EN DÉCHÈTTERIE
Points de collecte sur www.quefairedemesdechets.fr
Privilégiez la réparation ou le don de votre appareil !

**FR** Chaque consommateur est tenu par la loi d'éliminer les vieux appareils séparément des déchets ménagers.
**EN** Every consumer is required by law to dispose of old appliances separately from household waste.
**CZ** Každý spotřebitel je ze zákona povinen likvidovat staré spotřebiče odděleně od odpadu z domácnosti.
**DK** Enhver forbruger er forpligtet ved lov til at bortskaffe gamle apparater separat fra husholdningsaffald.
**ES** Todo consumidor está obligado por ley a los aparatos viejos por separado de los los residuos domésticos.
**HR** Svaki potrošač je po zakonu dužan odložite stare aparate odvojeno od kućni otpad.
**HU** Minden fogyasztónak a törvény értelmében a régi készülékeket a következőktől elkülönítve ártalmatlanítsa a háztartási hulladéktól.
**IT** Ogni consumatore è tenuto per legge a smaltire i vecchi elettrodomestici separatamente dai rifiuti domestici.
**NL** Elke consument is wettelijk verplicht om oude apparaten gescheiden van het huishoudelijk afval.
**PL** Każdy konsument jest prawnie zobowiązany do pozbywać się starych urządzeń oddzielnie od odpadów domowych.
**RO** Fiecare consumator este obligat prin lege să elimine aparatele vechi separat de deșeurile menajere.
**RU** По закону каждый потребитель обязан утилизировать старые приборы отдельно от бытовых отходов.
**SE** Varje konsument är enligt lag skyldig att kasserar gamla apparater separat från hushållsavfall.
**SI** Vsak potrošnik mora po zakonu stare aparate odlagati ločeno od gospodinjskih odpadkov.
**SK** Každý spotrebiteľ je zo zákona povinný likvidovať staré spotrebiče oddelene od odpadu z domácnosti.
**TR** Her tüketici kanunen aşağıdakileri yapmakla yükümlüdür eski aletleri diğerlerinden ayrı olarak atın evsel atık.

---

**DE** Lichtquelle und Betriebsgrät des umgebenden Produktes sind für den Benutzer nicht ersetzbar.
**FR** La source lumineuse et l'unité de fonctionnement du produit environnant ne sont pas remplaçables par l'utilisateur.
**EN** The light source and operating device of the surrounding product cannot be replaced by the user.
**CZ** Zdroj světla a ovládací zařízení okolního výrobku nemůže uživatel vyměnit.
**DK** Lyskilden og betjeningsenheden i det omgivende produkt kan ikke udskiftes af brugeren.
**ES** La fuente de luz y el dispositivo de funcionamiento del producto circundante no pueden ser sustituidos por el usuario
**HR** Izvor svjetla i radni uređaj okolnog proizvoda korisnik ne može zamijeniti.
**HU** A környező termék fényforrását és működtető eszközét a felhasználó nem cserélheti ki.
**IT** La sorgente luminosa e il dispositivo di funzionamento del prodotto circostante non possono essere sostituiti dall'utente.
**NL** De lichtbron en het bedieningsapparaat van het omringende product kunnen niet worden vervangen door de gebruiker.
**PL** Źródło światła i urządzenie sterujące otaczającego produktu nie mogą być wymieniane przez użytkownika.
**RO** Sursa de lumină și dispozitivul de operare al produsului înconjurător nu pot fi înlocuite de către utilizator.
**RU** Источник света и устройство управления окружающим изделием не могут быть заменены пользователем.
**SE** Ljuskällan och manöverenheten i den omgivande produkten kan inte ersättas av användaren.
**SI** Uporabnik ne more zamenjati svetlobnega vira in upravljalne naprave okoliškega izdelka.
**SK** Zdroj svetla a ovládacie zariadenie okolitého výrobku nemôže používateľ vymeniť.
**TR** Çevreleyen ürünün ışık kaynağı ve çalıştırma cihazı kullanıcı tarafından değiştirilemez.

---

**DE** Entsorgen Sie die Verpackung sortenrein. Geben Sie Pappe und Karton zum Altpapier, Folien in die Wertstoffsammlung.
**FR** Éliminez les emballages en les triant. Mettez le carton avec les vieux papiers et les films dans la collecte des matières recyclables.
**EN** Dispose of the packaging according to type. Put cardboard and carton in the waste paper bin and foil in the recycling bin.
**CZ** Obal zlikvidujte podle typu. Karton a lepenku odevzdávejte do sběrných surovin společně s odpadním papírem a fólií.
**DK** Bortskaf emballagen i henhold til type. Bortskaf pap og karton sammen med affaldspapir og -film i genbrugsindsamlingen.
**ES** Deseche los envases según su tipo. Deseche el cartón y la cartulina con los residuos de papel y film en la recogida de reciclaje.
**HR** Odložite ambalažu prema vrsti. Karton i ljepenku odložite u otpadni papir, a foliju u reciklažu.
**HU** A csomagolást típusának megfelelően ártalmatlanítsa. A kartonpapírt és a kartonpapírt a papírhulladékkal és a fóliával együtt dobja ki az újrahasznosító gyűjtőbe.

IO RICICLO!
CARTA→PAP 21
RACCOLTA DIFFERENZIATA
SEGUI LE REGOLE DEL TUO COMU
VALIDO SOLO IN ITALIA
VALID ONLY IN ITALY

**IT** Smaltire l'imballaggio in base al tipo. Smaltire il cartone e il cartoncino con la carta e i film di scarto nella raccolta differenziata.
**NL** Gooi de verpakking weg volgens het type. Voer karton en karton af met het oud papier en folie in de recyclinginzameling.
**PL** Opakowania należy utylizować zgodnie z ich rodzajem. Karton i tekturę należy utylizować razem z makulaturą i folią w ramach zbiórki surowców wtórnych.
**RO** Eliminați ambalajul în funcție de tipul acestuia. Eliminați cartonul și cartonul împreună cu deșeurile de hârtie și folie la colectarea selectivă.
**RU** Утилизируйте упаковку в соответствии с ее типом. Утилизируйте картон вместе с макулатурой и пленкой.
**SE** Förpackningarna ska kasseras enligt typ. Kasta kartong och papp tillsammans med pappers- och filmavfall i återvinningsinsamlingen.
**SI** Embalažo odstranite v skladu s tipom. Karton in lepenko odvrzite skupaj z odpadnim papirjem in folijo v zbiralnici za reciklíranje.
**SK** Obal zlikvidujte podľa typu. Kartón a lepenku zlikvidujte spolu s odpadovým papierom a fóliou v rámci recyklačného zberu.
**TR** Ambalajları türüne göre imha edin. Karton ve mukavvaları atık kağıt ve filmlerle birlikte geri dönüşüm toplama sistemine atın.