MÜLLER LICHT

DE | Bedienungsanleitung
FR | Mode d'emploi
EN | User manual
CZ | Návod k obsluze
DK | Betjeningsvejledning
ES | Instrucciones de uso
HR | Upute za uporabu
HU | Használati utasítás
IT | Istruzioni per l'uso
NL | Bedieningsinstructies
PL | Instrukcja obsługi
RO | Instrucțiuni de utilizare
RU | Руководство по эксплуатации
SE | Bruksanvisning
SI | Navodila za uporabo
SK | Návod na obsluhu
TR | Kullanım kılavuzu

MÜLLER-LICHT International GmbH
Goebelstraße 61/63, D-28865 Lilienthal
mueller-licht.de
service@mueller-licht.de

ALIO Art.-Nr.: 27700029
3x 4,5 V ⎓ | 3x 0,4 W

3x 3 AA/LR6

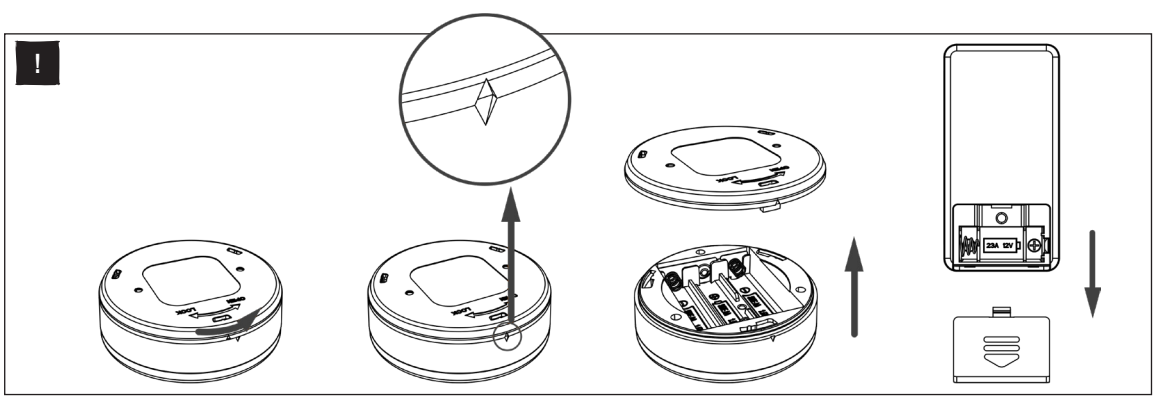

DE Sicherheitshinweise

Bitte lesen Sie diese Informationen sorgfältig, bevor Sie mit der Installation oder der Inbetriebnahme dieses Produktes beginnen. Bewahren Sie diese Bedienungsanleitung zur künftigen Verwendung auf.
Die Lichtquelle des umgebenden Produktes ist nicht ersetzbar. Wenn die Lichtquelle ihr Lebensdauerende erreicht hat, ist die gesamte Leuchte zu ersetzen.
Die Leuchte ist ausschließlich für den Privatgebrauch bestimmt und nicht für den gewerblichen Bereich geeignet.
Bitte beachten Sie stets die technischen Angaben auf dem Typenschild und in dieser Bedienungsanleitung.
Lassen Sie Kinder nicht mit dem Produkt und dem Verpackungsmaterial spielen.
Schauen Sie nicht direkt in die LED-Lichtquelle, dies kann zu Schäden an der Netzhaut führen.
Verwenden Sie die Leuchte nicht mehr, wenn sie beschädigt ist.
Es ist verboten, den mechanischen oder elektrischen Aufbau der Leuchten zu verändern.
Gefahr von Brand/Verbrennung und/oder Explosion!
Explosionsgefahr bei unsachgemäßem Auswechseln der Batterie. Ersetzen Sie die Batterien nur durch denselben oder einen gleichwertigen Batterietyp. Beachten Sie die „Technischen Daten". Batterien dürfen nicht geladen, mit anderen Mitteln reaktiviert, auseinandergenommen, ins Feuer geworfen oder kurzgeschlossen werden. Ansonsten besteht erhöhte Explosions- und Auslaufgefahr, außerdem können Gase entweichen!
Vermeiden Sie Kontakt der Batterieflüssigkeit mit Haut, Augen und Schleimhäuten. Bei Kontakt spülen Sie die betroffenen Stellen sofort mit reichlich klarem Wasser aus und suchen Sie umgehend einen Arzt auf.
Vorsicht vor Sachschäden!
Nehmen Sie die Batterien aus der Fernbedienung heraus, wenn diese verbraucht ist oder wenn Sie den Artikel länger nicht benutzen. So vermeiden Sie Schäden, die durch Auslaufen entstehen können.
Setzen Sie die Batterien keinen extremen Bedingungen aus, indem Sie diese z. B. auf Heizkörpern oder unter direkter Sonneneinstrahlung lagern. Erhöhte Auslaufgefahr!
Reinigen Sie Batterie- und Gerätekontakte bei Bedarf vor dem Einlegen.
Wireless-Spezifikation:
Frequenzband des drahtlosen RF-Moduls: 433.4MHz--440.4MHz
Maximum radio-frequency power: <59 dBm

FR Consignes de sécurité

Veuillez lire attentivement ces informations avant de commencer à installer ou à utiliser ce produit. Conservez ce manuel d'instructions pour une utilisation future.
La source lumineuse du produit environnant ne peut pas être remplacée. Lorsque la source lumineuse a atteint la fin de sa durée de vie, la lampe entière doit être remplacée.
La lampe est destinée exclusivement à un usage privé et ne convient pas à un usage commercial.
Veuillez toujours prêter attention aux informations techniques figurant sur la plaque signalétique et dans ce mode d'emploi.
Ne laissez pas les enfants jouer avec le produit et les matériaux d'emballage.
Ne regardez pas directement la source de lumière LED, cela pourrait endommager la rétine.
Arrêtez d'utiliser la lumière si elle est endommagée.
Il est interdit de modifier la structure mécanique ou électrique des luminaires.
Risque d'incendie/brûlure et/ou d'explosion !
Risque d'explosion si la batterie n'est pas remplacée correctement. Remplacez les piles uniquement par un type de pile identique ou équivalent. Veuillez noter les « Données techniques ».
Les batteries ne doivent pas être chargées, réactivées par d'autres moyens, démontées, jetées au feu ou court-circuitées. Dans le cas contraire, il existe un risque accru d'explosion et de fuite, et des gaz peuvent également s'échapper !
Évitez tout contact du liquide de la batterie avec la peau, les yeux et les muqueuses. En cas de contact, rincez immédiatement les zones touchées avec beaucoup d'eau propre et consultez immédiatement un médecin.
Attention aux dégâts matériels !
Retirez les piles de la télécommande lorsqu'elle est épuisée ou lorsque vous n'utilisez pas l'article pendant une longue période. Cela vous aidera à éviter les dommages qui pourraient résulter de fuites.
N'exposez pas les batteries à des conditions extrêmes, par ex. B. stocker sur des radiateurs ou sous la lumière directe du soleil.
Risque accru de fuite !
Si nécessaire, nettoyez les contacts de la batterie et de l'appareil avant de l'insérer.
Spécification sans fil :
Bande de fréquence du module RF sans fil : 433,4 MHz - 440,4 MHz.
Puissance radiofréquence maximale : <59 dBm

EN Safety instructions

Please read this information carefully before you start installing or commissioning this product. Keep this manual for future use.
The light source of the surrounding product is not replaceable. When the light source has reached the end of its service life, the entire lamp must be replaced.
The lamp is intended for private use only and is not suitable for commercial use.
Please always observe the technical information on the type plate and in this manual.
Do not let children play with the product and the packaging material.
Do not look directly into the LED light source, this can cause damage to the retina.
Do not use the lamp if it is damaged.
It is prohibited to change the mechanical or electrical structure of the lamps.
Risk of fire/burns and/or explosion!
Risk of explosion if the battery is replaced incorrectly. Only replace the batteries with the same or an equivalent battery type. Observe the „Technical data".
Batteries must not be charged, reactivated with other means, taken apart, thrown into fire or short-circuited. Otherwise there is an increased risk of explosion and leakage, and gases may escape!
Avoid contact of battery fluid with skin, eyes and mucous membranes. If contact occurs, immediately rinse the affected areas with plenty of clean water and seek medical attention immediately.
Beware of property damage!
Remove the batteries from the remote control when it is empty or if you are not using the item for a long time. This will prevent damage that could be caused by leakage.
Do not expose the batteries to extreme conditions, e.g. by storing them on radiators or in direct sunlight. Increased risk of leakage!
If necessary, clean battery and device contacts before inserting.
Wireless specification:
Frequency band of the wireless RF module: 433.4MHz--440.4MHz
Maximum radio-frequency power: <59 dBm

CZ Bezpečnostní pokyny

Před zahájením instalace nebo používání tohoto produktu si prosím pečlivě přečtěte tyto informace. Uschovejte tento návod pro budoucí použití.
Světelný zdroj okolního produktu nelze vyměnit. Když světelný zdroj dosáhne konce své životnosti, je nutné vyměnit celou lampu.
Světlo je určeno výhradně pro soukromé použití a není vhodné pro komerční použití.
Věnujte prosím vždy pozornost technickým informacím na typovém štítku a v tomto návodu k obsluze.
Nedovolte dětem, aby si hrály s výrobkem a obalovými materiály.
Nedívejte se přímo na zdroj světla LED, mohlo by dojít k poškození sítnice.
Pokud je světlo poškozeno, přestaňte jej používat.
Je zakázáno měnit mechanickou nebo elektrickou konstrukci světel.
Nebezpečí požáru/popálení a/nebo výbuchu!
Při nesprávné výměně baterie hrozí nebezpečí výbuchu. Baterie vyměňujte pouze za baterie stejného nebo ekvivalentního typu. Vezměte prosím na vědomí „Technické údaje".
Baterie se nesmí nabíjet, znovu aktivovat jinými prostředky, rozebírat, házet do ohně nebo zkratovat. Jinak hrozí zvýšené nebezpečí výbuchu a netěsnosti a mohou unikat i plyny!
Zabraňte kontaktu kapaliny z baterie s pokožkou, očima a sliznicemi. V případě kontaktu okamžitě opláchněte zasažená místa velkým množstvím čisté vody a okamžitě vyhledejte lékařskou pomoc.
Pozor na škody na majetku!
Vyjměte baterie z dálkového ovladače, je-li vybitý nebo když předmět nebudete delší dobu používat. To vám pomůže vyhnout se poškození, které by mohlo být způsobeno netěsnostmi.
Nevystavujte baterie extrémním podmínkám, např. B. skladujte na radiátorech nebo na přímém slunci. Zvýšené riziko úniku!
V případě potřeby před vložením očistěte kontakty baterie a zařízení.
Specifikace bezdrátového připojení:
Frekvenční pásmo bezdrátového RF modulu: 433,4MHz--440,4MHz
Maximální výkon rádiové frekvence: <59 dBm

DK Sikkerhedsinstruktioner

Læs venligst denne information omhyggeligt, før du begynder at installere eller bruge dette produkt. Gem denne brugsanvisning til fremtidig brug.
Det omgivende produkts lyskilde kan ikke udskiftes. Når lyskilden har nået slutningen af sin levetid, skal hele lampen udskiftes.
Lyset er udelukkende beregnet til privat brug og er ikke egnet til kommerciel brug.
Vær altid opmærksom på de tekniske oplysninger på typeskiltet og i denne betjeningsvejledning.
Lad ikke børn lege med produktet og emballagen.
Se ikke direkte på LED-lyskilden, dette kan forårsage skade på nethinden.
Stop med at bruge lyset, hvis det er beskadiget.
Det er forbudt at ændre lygternes mekaniske eller elektriske struktur.
Fare for brand/forbrændinger og/eller eksplosion!
Fare for eksplosion, hvis batteriet udskiftes forkert. Udskift kun batterier med den samme eller tilsvarende batteritype. Bemærk venligst „Tekniske data".
Batterier må ikke oplades, genaktiveres på anden måde, skilles ad, kastes i ild eller kortsluttes. Ellers er der øget risiko for eksplosion og lækage, og der kan også slippe gasser ud!
Undgå at batterivæsken kommer i kontakt med hud, øjne og slimhinder. I tilfælde af kontakt skal du straks skylle de berørte områder med rigeligt rent vand og straks søge lægehjælp.
Pas på skader på ejendom!
Fjern batterierne fra fjernbetjeningen, når den er opbrugt, eller når du ikke skal bruge genstanden i længere tid. Dette vil hjælpe dig med at undgå skader, der kan skyldes lækager.
Udsæt ikke batterierne for ekstreme forhold, f.eks. B. opbevares på radiatorer eller i direkte sollys. Øget risiko for lækage!
Rengør om nødvendigt batteri- og enhedskontakter før isætning.
Trådløs specifikation:
Trådløst RF-modul frekvensbånd: 433,4MHz--440,4MHz
Maksimal radiofrekvenseffekt: <59 dBm

ES Instrucciones de seguridad

Lea atentamente esta información antes de comenzar a instalar o utilizar este producto. Guarde este manual de instrucciones para utilizarlo en el futuro.
La fuente de luz del producto circundante no se puede reemplazar. Cuando la fuente de luz haya llegado al final de su vida útil, se deberá reemplazar toda la lámpara.
La lámpara está destinada exclusivamente al uso privado y no es apta para uso comercial.
Preste siempre atención a la información técnica que figura en la placa de características y en estas instrucciones de funcionamiento.
No permita que los niños jueguen con el producto y los materiales de embalaje.
No mire directamente a la fuente de luz LED, esto podría dañar la retina.
Deje de usar la luz si está dañada.
Está prohibido cambiar la estructura mecánica o eléctrica de las luces.
¡Peligro de incendio/quemaduras y/o explosión!
Peligro de explosión si la batería se reemplaza incorrectamente. Reemplace las baterías únicamente con el mismo tipo de batería o uno equivalente. Tenga en cuenta los „Datos técnicos".
Las baterías no deben cargarse, reactivarse por otros medios, desmontarse, arrojarse al fuego ni cortocircuitarse. De lo contrario, existe un mayor riesgo de explosión y fuga, ¡y también pueden escapar gases!
Evite el contacto del líquido de la batería con la piel, los ojos y las mucosas. En caso de contacto, enjuague inmediatamente las zonas afectadas con abundante agua limpia y busque atención médica de inmediato.
¡Cuidado con los daños materiales!
Retire las baterías del control remoto cuando esté agotado o cuando no vaya a utilizar el artículo durante un período prolongado. Esto le ayudará a evitar daños que podrían resultar de fugas.
No exponga las baterías a condiciones extremas, p. B. almacenar sobre radiadores o bajo la luz solar directa. ¡Mayor riesgo de fugas!
Si es necesario, limpie los contactos de la batería y del dispositivo antes de insertarlos.
Especificación inalámbrica:
Banda de frecuencia del módulo RF inalámbrico: 433,4 MHz--440,4 MHz
Potencia máxima de radiofrecuencia: <59 dBm

HR Sigurnost

Pažljivo pročitajte ove informacije prije nego počnete instalirati ili koristiti ovaj proizvod. Sačuvajte ovaj priručnik s uputama za buduću uporabu.
Izvor svjetlosti okolnog proizvoda ne može se zamijeniti. Kada izvor svjetlosti dođe do kraja svog životnog vijeka, mora se zamijeniti cijela lampa.
Svjetlo je namijenjeno isključivo za privatnu uporabu i nije prikladno za komercijalnu uporabu.
Uvijek obratite pozornost na tehničke podatke na natpisnoj pločici iu ovim uputama za uporabu.
Ne dopustite djeci da se igraju s proizvodom i materijalima za pakiranje.
Ne gledajte izravno u LED izvor svjetla, to može oštetiti mrežnicu.
Prestanite koristiti svjetlo ako je oštećeno.
Zabranjeno je mijenjati mehaničku ili električnu strukturu svjetala.
Opasnost od požara/opeklina i/ili eksplozije!
Opasnost od eksplozije ako se baterija neispravno zamijeni. Zamijenite baterije samo istom ili ekvivalentnom vrstom baterije. Obratite pažnju na "Tehničke podatke".
Baterije se ne smiju puniti, ponovno aktivirati na druge načine, rastavljati, bacati u vatru ili kratko spajati. U suprotnom postoji povećana opasnost od eksplozije i curenja, a mogu i izaći plinovi!
Izbjegavajte kontakt tekućine iz baterije s kožom, očima i sluznicama. U slučaju kontakta, odmah isperite zahvaćena područja s puno čiste vode i odmah potražite liječničku pomoć.
Čuvajte se materijalne štete!
Izvadite baterije iz daljinskog upravljača kada su istrošene ili kada nećete koristiti predmet dulje vrijeme. To će vam pomoći da izbjegnete štetu koja bi mogla nastati zbog curenja.
Ne izlažite baterije ekstremnim uvjetima, npr. B. čuvati na radijatorima ili pod izravnim sunčevim svjetlom. Povećana opasnost od curenja!
Ako je potrebno, očistite bateriju i kontakte uređaja prije umetanja.
Bežična specifikacija:
Frekvencijski pojas bežičnog RF modula: 433,4MHz--440,4MHz
Maksimalna radiofrekvencijska snaga: <59 dBm

HU Biztonsági utasítások

Kérjük, figyelmesen olvassa el ezt az információt, mielőtt elkezdi telepíteni vagy használni ezt a terméket. Őrizze meg ezt a használati útmutatót későbbi használatra.
A környező termék fényforrása nem cserélhető. Amikor a fényforrás elérte élettartama végét, a teljes lámpát ki kell cserélni.
A lámpa kizárólag magánhasználatra szolgál, kereskedelmi használatra nem alkalmas.
Kérjük, mindig vegye figyelembe az adattáblán és a jelen használati útmutatóban található műszaki információkat.
Ne engedje, hogy gyerekek játsszanak a termékkel és a csomagolóanyagokkal.
Ne nézzen közvetlenül a LED-fényforrásba, mert ez károsíthatja a retinát.
Hagyja abba a lámpa használatát, ha az sérült.
A lámpák mechanikai vagy elektromos szerkezetének megváltoztatása tilos.
Tűz/égés és/vagy robbanásveszély!
Az akkumulátor helytelen cseréje robbanásveszélyes. Az elemeket csak azonos vagy azzal egyenértékű elemre cserélje. Kérjük, vegye figyelembe a „Műszaki adatok" részt.
Az akkumulátorokat nem szabad feltölteni, más módon újraaktiválni, szétszedni, tűzbe dobni vagy rövidre zárni. Ellenkező esetben megnő a robbanás és a szivárgás veszélye, és a gázok is kiszabadulhatnak!
Kerülje az akkumulátorfolyadék bőrrel, szemmel és nyálkahártyával való érintkezését. Érintkezés esetén azonnal öblítse le az érintett területeket bő tiszta vízzel, és azonnal forduljon orvoshoz.
Ügyeljen az anyagi károkra!
Vegye ki az elemeket a távirányítóból, ha az lemerült, vagy ha hosszabb ideig nem fogja használni. Ez segít elkerülni a szivárgásból eredő károkat.
Ne tegye ki az elemeket szélsőséges körülményeknek, pl. B. radiátoron vagy közvetlen napfénynek kitéve tárolja. Fokozott szivárgásveszély!
Ha szükséges, behelyezés előtt tisztítsa meg az akkumulátor és a készülék érintkezőit.
Vezeték nélküli specifikáció:
Vezeték nélküli RF modul frekvenciasáv: 433.4MHz - 440.4MHz
Maximális rádiófrekvenciás teljesítmény: <59 dBm

IT Istruzioni di sicurezza

Si prega di leggere attentamente queste informazioni prima di iniziare a installare o utilizzare questo prodotto. Conservare questo manuale di istruzioni per un uso futuro.
La sorgente luminosa del prodotto circostante non può essere sostituita.
Quando la sorgente luminosa ha raggiunto il termine della sua vita utile è necessario sostituire l'intera lampada.
La lampada è destinata esclusivamente all'uso privato e non è adatta all'uso commerciale.
Si prega di prestare sempre attenzione alle informazioni tecniche sulla targhetta e in queste istruzioni per l'uso.
Non permettere ai bambini di giocare con il prodotto e i materiali di imballaggio.
Non guardare direttamente la sorgente luminosa LED, ciò potrebbe causare danni alla retina.
Smettere di usare la luce se è danneggiata.
È vietato modificare la struttura meccanica o elettrica delle luci.
Pericolo di incendio/ustioni e/o esplosione!
Pericolo di esplosione se la batteria viene sostituita in modo errato. Sostituire le batterie solo con batterie dello stesso tipo o equivalenti. Si prega di notare i „Dati tecnici".
Le batterie non devono essere caricate, riattivate con altri mezzi, smontate, gettate nel fuoco o cortocircuitate. In caso contrario aumenta il rischio di esplosione e perdita e possono fuoriuscire anche gas!
Evitare il contatto del liquido della batteria con la pelle, gli occhi e le mucose. In caso di contatto, sciacquare immediatamente le zone interessate con abbondante acqua pulita e consultare immediatamente un medico.
Attenzione ai danni materiali!
Rimuovere le batterie dal telecomando quando sono scariche o quando non si utilizzerà l'articolo per un lungo periodo di tempo. Ciò ti aiuterà a evitare danni che potrebbero derivare da perdite.
Non esporre le batterie a condizioni estreme, ad es. B. conservare su termosifoni o sotto la luce solare diretta. Maggiore rischio di perdite!
Se necessario, pulire la batteria e i contatti del dispositivo prima di inserirli.
Specifiche wireless:
Banda di frequenza del modulo RF wireless: 433,4 MHz--440,4 MHz
Potenza massima in radiofrequenza: <59 dBm

NL Veiligheidsinstructies

Lees deze informatie aandachtig door voordat u dit product gaat installeren of gebruiken. Bewaar deze gebruiksaanwijzing voor toekomstig gebruik.
De lichtbron van het omringende product kan niet worden vervangen. Wanneer de lichtbron het einde van zijn levensduur heeft bereikt, moet de gehele lamp vervangen worden.
De lamp is uitsluitend bedoeld voor privégebruik en is niet geschikt voor commercieel gebruik.
Let altijd op de technische gegevens op het typeplaatje en in deze gebruiksaanwijzing.
Laat kinderen niet met het product en de verpakkingsmaterialen spelen.
Kijk niet rechtstreeks in de LED-lichtbron, dit kan schade aan het netvlies veroorzaken.
Gebruik de lamp niet meer als deze beschadigd is.
Het is verboden om de mechanische of elektrische structuur van de lampen te wijzigen.
Gevaar voor brand/verbranding en/of explosie!
Explosiegevaar als de batterij onjuist wordt vervangen. Vervang batterijen alleen door hetzelfde of een gelijkwaardig batterijtype. Let op de "Technische gegevens".
Batterijen mogen niet worden opgeladen, op een andere manier opnieuw worden geactiveerd, gedemonteerd, in het vuur worden geworpen of kortgesloten. Anders bestaat er een verhoogd risico op explosie en lekkage en kunnen er ook gassen ontsnappen!
Vermijd contact van de batterijvloeistof met huid, ogen en slijmvliezen. Bij contact de getroffen gebieden onmiddellijk met veel schoon water afspoelen en onmiddellijk medische hulp inroepen.
Pas op voor materiële schade!
Verwijder de batterijen uit de afstandsbediening als deze leeg is of als u het artikel langere tijd niet zult gebruiken. Zo voorkomt u schade als gevolg van lekkages.
Stel de batterijen niet bloot aan extreme omstandigheden, b.v. B. bewaren op radiatoren of in direct zonlicht. Verhoogd risico op lekkage!
Reinig indien nodig de batterij- en apparaatcontacten voordat u deze plaatst.
Draadloze specificatie:
Frequentieband draadloze RF-module: 433.4 MHz - 440,4 MHz
Maximaal radiofrequentievermogen: <59 dBm

PL Instrukcje bezpieczeństwa

Przeczytaj uważnie te informacje przed rozpoczęciem instalacji lub użytkowania tego produktu. Zachowaj tę instrukcję obsługi do wykorzystania w przyszłości.
Nie można wymienić źródła światła otaczającego produktu. Kiedy żywotność źródła światła dobiegnie końca, należy wymienić całą lampę.
Lampa jest przeznaczona wyłącznie do użytku prywatnego i nie nadaje się do użytku komercyjnego.
Należy zawsze zwracać uwagę na dane techniczne znajdujące się na tabliczce znamionowej i w niniejszej instrukcji obsługi.
Nie pozwalaj dzieciom bawić się produktem i materiałami opakowaniowymi.
Nie patrz bezpośrednio na źródło światła LED, może to spowodować uszkodzenie siatkówki.
Przestań używać latarki, jeśli jest uszkodzona.
Zabrania się dokonywania zmian w konstrukcji mechanicznej lub elektrycznej lamp.
Niebezpieczeństwo pożaru/oparzenia i/lub eksplozji!
Niebezpieczeństwo eksplozji w przypadku nieprawidłowej wymiany baterii. Baterie wymieniaj wyłącznie na baterie tego samego lub równoważnego typu. Proszę zwrócić uwagę na „Dane techniczne".
Baterii nie wolno ładować, regenerować w inny sposób, demontować, wrzucać do ognia ani zwierać. W przeciwnym razie istnieje zwiększone ryzyko wybuchu i wycieku, a także mogą ulatniać się gazy!
Unikać kontaktu płynu akumulatorowego ze skórą, oczami i błonami śluzowymi. W przypadku kontaktu natychmiast przepłukać zanieczyszczone miejsca dużą ilością czystej wody i natychmiast zwrócić się o pomoc lekarską.
Uważaj na szkody materialne!
Wyjmij baterie z pilota, gdy jest on wyczerpany lub gdy nie będziesz używać przedmiotu przez dłuższy czas. Pomoże to uniknąć uszkodzeń, które mogą wynikać z nieszczelności.
Nie narażaj akumulatorów na działanie ekstremalnych warunków, np. B. przechowywać na kaloryferze lub w miejscu nasłonecznionym. Zwiększone ryzyko wycieku!
Jeśli to konieczne, przed włożeniem wyczyść baterię i styki urządzenia.
Specyfikacja bezprzewodowa:
Pasmo częstotliwości bezprzewodowego modułu RF: 433,4 MHz – 440,4 MHz
Maksymalna moc częstotliwości radiowej: <59 dBm

RO Instrucțiuni de siguranță

Vă rugăm să citiți cu atenție aceste informații înainte de a începe să instalați sau să utilizați acest produs. Păstrați acest manual de instrucțiuni pentru utilizare ulterioară.
Sursa de lumină a produsului din jur nu poate fi înlocuită. Când sursa de lumină a ajuns la sfârșitul duratei de viață, întreaga lampă trebuie înlocuită.
Lumina este destinată exclusiv utilizării private și nu este potrivită pentru uz comercial.
Vă rugăm să acordați întotdeauna atenție informațiilor tehnice de pe plăcuța de identificare și din aceste instrucțiuni de utilizare.
Nu permiteți copiilor să se joace cu produsul și materialele de ambalare.
Nu vă uitați direct la sursa de lumină LED, acest lucru poate cauza deteriorarea retinei.
Nu mai folosiți lumina dacă este deteriorată.
Este interzisă schimbarea structurii mecanice sau electrice a luminilor.
Pericol de incendiu/arsuri și/sau explozie!
Pericol de explozie dacă bateria este înlocuită incorect. Înlocuiți bateriile numai cu baterii de același tip sau echivalent. Vă rugăm să rețineți „Date tehnice".
Bateriile nu trebuie încărcate, reactivate prin alte mijloace, dezasamblate, aruncate în foc sau scurtcircuitate. În caz contrar, există un risc crescut de explozie și scurgere, iar gazele pot scăpa de asemenea!
Evitați contactul lichidului bateriei cu pielea, ochii și membranele mucoase. În caz de contact, clătiți imediat zonele afectate cu multă apă curată și solicitați imediat asistență medicală.
Atenție la daune materiale!
Scoateți bateriile de pe telecomandă atunci când aceasta este epuizată sau când nu veți folosi articolul pentru o perioadă lungă de timp. Acest lucru vă va ajuta să evitați daunele care ar putea rezulta din scurgeri.
Nu expuneți bateriile la condiții extreme, de ex. B. depozitați pe calorifere sau sub lumina directă a soarelui. Risc crescut de scurgere!
Dacă este necesar, curățați bateria și contactele dispozitivului înainte de introducere.
Specificații wireless:
Banda de frecvență a modulului RF fără fir: 433,4MHz--440,4MHz
Puterea maximă de frecvență radio: <59 dBm

RU Указания по технике безопасности

Пожалуйста, внимательно прочтите эту информацию, прежде чем начать установку или использование этого продукта.
Сохраните данное руководство по эксплуатации для дальнейшего использования.
Источник света окружающего изделия не может быть заменен. Когда срок службы источника света подходит к концу, необходимо заменить всю лампу.
Свет предназначен исключительно для частного использования и не пригоден для коммерческого использования.
Всегда обращайте внимание на техническую информацию, указанную на заводской табличке и в данной инструкции по эксплуатации.
Не позволяйте детям играть с продуктом и упаковочными материалами.
Не смотрите прямо на светодиодный источник света, это может привести к повреждению сетчатки.
Прекратите использовать фонарь, если он поврежден.
Запрещается изменять механическую или электрическую конструкцию фонарей.
Опасность пожара/ожогов и/или взрыва!
Опасность взрыва при неправильной замене батареи. Заменяйте батареи только на батареи того же или эквивалентного типа. Обратите внимание на «Технические данные».
Батареи нельзя заряжать, активировать другими способами, разбирать, бросать в огонь или подвергать короткому замыканию. В противном случае существует повышенная опасность взрыва и утечки, а также утечка газов!
Избегайте попадания аккумуляторной жидкости на кожу, в глаза и слизистые оболочки. В случае контакта немедленно промойте пораженные участки большим количеством чистой воды и немедленно обратитесь за медицинской помощью.
Остерегайтесь материального ущерба!
Вынимайте батарейки из пульта дистанционного управления, когда они разряжены или если вы не собираетесь использовать пульт в течение длительного периода времени. Это поможет вам избежать повреждений, которые могут возникнуть в результате утечек.
Не подвергайте батареи воздействию экстремальных условий, например. Б. хранить на батареях отопления или под прямыми солнечными лучами. Повышенный риск утечки!
При необходимости очистите контакты аккумулятора и устройства перед установкой.
Спецификация беспроводной сети:
Диапазон частот беспроводного радиочастотного модуля: 433,4–440,4 МГц.
Максимальная мощность радиочастоты: <59 дБм

SE Säkerhetsinstruktioner

Läs denna information noggrant innan du börjar installera eller använda denna produkt. Spara denna bruksanvisning för framtida bruk.
Ljuskällan för den omgivande produkten kan inte bytas ut. När ljuskällan har nått slutet av sin livslängd måste hela lampan bytas ut.
Lampan är endast avsedd för privat bruk och är inte lämplig för kommersiellt bruk.
Observera alltid den tekniska informationen på typskylten och i denna bruksanvisning.
Låt inte barn leka med produkten och förpackningsmaterialet.
Titta inte direkt på LED-ljuskällan, detta kan orsaka skada på näthinnan.
Sluta använda lampan om den är skadad.
Det är förbjudet att ändra den mekaniska eller elektriska strukturen på lamporna.
Risk för brand/brännskador och/eller explosion!
Risk för explosion om batteriet byts ut på fel sätt. Byt endast ut batterierna mot samma eller motsvarande batterityp. Observera „Tekniska data".
Batterier får inte laddas, återaktiveras på annat sätt, plockas isär, kastas i eld eller kortslutas. Annars ökar risken för explosion och läckage och även gaser kan strömma ut!
Undvik att batterivätskan kommer i kontakt med hud, ögon och slemhinnor. I händelse av kontakt, skölj omedelbart de drabbade områdena med mycket rent vatten och sök omedelbart läkare.
Var försiktig med sakskador!
Ta ur batterierna från fjärrkontrollen när den är urladdad eller när du inte kommer att använda föremålet under en längre tid. Detta hjälper dig att undvika skador som kan uppstå från läckor.
Utsätt inte batterierna för extrema förhållanden, t.ex. B. förvara på radiatorer eller i direkt solljus. Ökad risk för läckage!
Rengör vid behov batteriet och enhetens kontakter innan du sätter i dem.
Trådlös specifikation:
Trådlös RF-modul frekvensband: 433,4MHz--440,4MHz
Maximal radiofrekvenseffekt: <59 dBm

SI Varnostna navodila

Preden začnete nameščati ali uporabljati ta izdelek, natančno preberite te informacije. Shranite ta priročnik z navodili za prihodnjo uporabo.
Vira svetlobe okoliškega izdelka ni mogoče zamenjati. Ko vir svetlobe doseže konec svoje življenjske dobe, je treba zamenjati celotno svetilko.
Luč je namenjena izključno zasebni uporabi in ni primerna za komercialno uporabo.
Vedno bodite pozorni na tehnične podatke na imenski tablici in v teh navodilih za uporabo.
Ne dovolite, da bi se otroci igrali z izdelkom in embalažnim materialom.
Ne glejte neposredno v vir svetlobe LED, saj lahko poškodujete mrežnico.
Prenehajte uporabljati luč, če je poškodovana.
Prepovedano je spreminjati mehansko ali električno strukturo luči.
Nevarnost požara/opeklin in/ali eksplozije!
Nevarnost eksplozije, če baterijo zamenjate nepravilno. Baterije zamenjajte samo z enakimi ali enakovrednimi baterijami. Upoštevajte „tehnične podatke".
Baterije ne smete polniti, ponovno aktivirati na druge načine, razstaviti, vreči v ogenj ali povzročiti kratkega stika. V nasprotnem primeru obstaja povečana nevarnost eksplozije in puščanja, lahko pa tudi uhajajo plini!
Izogibajte se stiku akumulatorske tekočine s kožo, očmi in sluznicami. V primeru stika takoj sperite prizadeta mesta z obilico čiste vode in nemudoma poiščite zdravniško pomoč.
Previdno pri materialni škodi!
Odstranite baterije iz daljinskega upravljalnika, ko so izpraznjene ali ko predmeta ne boste uporabljali dlje časa. Tako se boste izognili škodi, ki bi lahko nastala zaradi puščanja.
Baterij ne izpostavljajte ekstremnim pogojem, npr. B. hranite na radiatorjih ali na neposredni sončni svetlobi. Povečano tveganje puščanja!
Po potrebi očistite baterijo in kontakte naprave pred vstavljanjem.
Brezžična specifikacija:
Frekvenčni pas brezžičnega RF modula: 433,4MHz--440,4MHz
Največja radiofrekvenčna moč: <59 dBm

SK Bezpečnostné pokyny

Pred začatím inštalácie alebo používania tohto produktu si pozorne prečítajte tieto informácie. Uschovajte si tento návod na použitie pre budúce použitie.
Svetelný zdroj okolitého produktu nie je možné vymeniť. Keď svetelný zdroj dosiahne koniec svojej životnosti, je potrebné vymeniť celú lampu.
Svetlo je určené výhradne na súkromné použitie a nie je vhodné na komerčné použitie.
Vždy dbajte na technické informácie na typovom štítku a v tomto návode na obsluhu.
Nedovoľte deťom hrať sa s výrobkom a obalovými materiálmi.
Nepozerajte sa priamo na zdroj svetla LED, môže to spôsobiť poškodenie sietnice.
Ak je svetlo poškodené, prestaňte ho používať.
Je zakázané meniť mechanickú alebo elektrickú konštrukciu svetiel.
Nebezpečenstvo požiaru/popálenia a/alebo výbuchu!
Pri nesprávnej výmene batérie hrozí nebezpečenstvo výbuchu. Batérie vymieňajte iba za batérie rovnakého alebo ekvivalentného typu. Všimnite si prosím „Technické údaje".
Batérie sa nesmú nabíjať, reaktivovať iným spôsobom, rozoberať, hádzať do ohňa alebo skratovať. V opačnom prípade hrozí zvýšené nebezpečenstvo výbuchu a netesnosti a môžu unikať aj plyny!
Zabráňte kontaktu kvapaliny z batérie s pokožkou, očami a sliznicami. V prípade kontaktu ihneď opláchnite zasiahnuté miesta veľkým množstvom čistej vody a ihneď vyhľadajte lekársku pomoc.
Pozor na škody na majetku!
Batérie vyberte z diaľkového ovládača, keď je vybitý, alebo keď ho nebudete dlhší čas používať. To vám pomôže vyhnúť sa poškodeniu, ktoré by mohlo vyplynúť z netesností.
Nevystavujte batérie extrémnym podmienkam, napr. B. skladujte na radiátoroch alebo na priamom slnku. Zvýšené riziko úniku!
V prípade potreby pred vložením vyčistite kontakty batérie a zariadenia.
Bezdrôtová špecifikácia:
Frekvenčné pásmo bezdrôtového RF modulu: 433,4 MHz--440,4 MHz
Maximálny výkon rádiovej frekvencie: <59 dBm

TR Güvenlik talimatları

Bu ürünü kurmaya veya kullanmaya başlamadan önce lütfen bu bilgileri dikkatlice okuyun. Bu kullanım kılavuzunu ileride kullanmak üzere saklayın.
Çevreleyen ürünün ışık kaynağı değiştirilemez. Işık kaynağı ömrünün sonuna ulaştığında lambanın tamamının değiştirilmesi gerekir.
Işık yalnızca kişisel kullanıma yöneliktir ve ticari kullanıma uygun değildir.
Lütfen her zaman isim plakasındaki ve bu kullanım kılavuzundaki teknik bilgilere dikkat edin.
Çocukların ürün ve ambalaj malzemeleriyle oynamasına izin vermeyin.
LED ışık kaynağına doğrudan bakmayın, bu retinaya zarar verebilir.
Hasar görmüşse ışığı kullanmayı bırakın.
Işıkların mekanik veya elektriksel yapısının değiştirilmesi yasaktır.
Yangın/yanma ve/veya patlama tehlikesi!
Pilin yanlış değiştirilmesi durumunda patlama tehlikesi vardır. Pilleri yalnızca aynı veya eşdeğer pil türüyle değiştirin. Lütfen "Teknik Veriler"e dikkat edin.
Piller şarj edilmemeli, başka yollarla yeniden etkinleştirilmemeli, parçalarına ayrılmamalı, ateşe atılmamalı veya kısa devre yaptırılmamalıdır. Aksi halde patlama ve sızıntı riski artar ve gazlar da dışarı çıkabilir!
Pil sıvısının cilt, göz ve mukoza ile temasından kaçının. Temas halinde, etkilenen bölgeleri derhal bol temiz suyla yıkayın ve derhal tıbbi yardıma başvurun.
Maddi hasara karşı dikkatli olun!
Piller bittiğinde veya cihazı uzun süre kullanmayacaksanız uzaktan kumandanın pillerini çıkarın. Bu, sızıntılardan kaynaklanabilecek hasarları önlemenize yardımcı olacaktır.
Pilleri aşırı koşullara maruz bırakmayın; B. Radyatörlerin üzerinde veya doğrudan güneş ışığı altında saklayın. Artan sızıntı riski!
Gerekirse takmadan önce pili ve cihaz temas noktalarını temizleyin.
Kablosuz özellikleri:
Kablosuz RF modülü frekans bandı: 433.4MHz--440.4MHz
Maksimum radyo frekansı gücü: <59 dBm

DE Batterie Sicherheitsvorkehrungen!
Batterie von Kindern fernhalten! Verschlucken kann zu Verätzung und Tod führen.
Schwere Schädigung möglich schon zwei Stunden nach dem Verschlucken. Sofort ärztliche Hilfe suchen.
Kaufen Sie immer Batterien in der korrekten Größe und in der angegebenen Spannung. Stellen Sie sicher, dass die Batterien korrekt eingesetzt sind, unter Beachtung der beiden

dans les yeux, rincez-les abondamment à l'eau et consultez immédiatement un médecin. Si de l'acide de batterie entre en contact avec votre peau, lavez la zone concernée avec beaucoup d'eau et de savon.
Une batterie exposée à une pression atmosphérique extrêmement basse peut provoquer une explosion en cas de fuite d'un liquide ou d'un gaz inflammable.

EN Battery safety precautions!

Keep battery away from children! Ingestion can lead to chemical burns and death.
Serious injury possible within two hours of ingestion. Seek medical help immediately.
Always buy batteries of the correct size and voltage. Ensure that the batteries are inserted correctly, observing the two poles (+ and -).
Remove used batteries from the appliance immediately.
Never expose the batteries to excessive heat (e.g. bright sunlight, fire) and do not throw them into a fire. The batteries could explode.
Remove the batteries when they are exhausted or if the product will not be used for a longer period of time. Otherwise, the batteries could leak and cause damage.
If the batteries leak, remove them with a cloth and dispose of them appropriately. Caution: Risk of chemical burns! Leaking battery fluid can cause chemical burns if it comes into contact with skin and eyes. If you do get battery acid in your eyes, rinse them thoroughly with plenty of water and seek medical advice immediately. If battery acid comes into contact with your skin, wash the affected area with plenty of soap and water.
A battery exposed to extremely low air pressure can explode if a flammable liquid or gas leaks.

CZ Bezpečnostní opatření týkající se baterií!

Baterii uchovávejte mimo dosah dětí! Požití může vést k chemickým popáleninám a smrti.
Vážné zranění je možné do dvou hodin po požití. Okamžitě vyhledejte lékařskou pomoc.
Vždy kupujte baterie správné velikosti a napětí. Ujistěte se, že jsou baterie správně vloženy a dodržujte dva póly (+ a -).
Použité baterie ze spotřebiče okamžitě vyjměte.
Baterie nikdy nevystavujte nadměrnému teplu (např. ostrému slunečnímu světlu, ohni) a nevhazujte je do ohně. Baterie by mohly explodovat.
Baterie vyjměte, pokud jsou vybité nebo pokud výrobek nebudete delší dobu používat. V opačném případě by mohlo dojít k vytečení baterií a jejich poškození.
Pokud baterie vytečou, vyjměte je hadříkem a vhodným způsobem je zlikvidujte. Upozornění: Nebezpečí chemických popálenin! Vytékající kapalina z baterií může při kontaktu s pokožkou a očima způsobit chemické popáleniny. Pokud se vám kyselina z akumulátoru dostane do očí, důkladně je vypláchněte velkým množstvím vody a okamžitě vyhledejte lékařskou pomoc. Pokud se kyselina z akumulátoru dostane do kontaktu s pokožkou, omyjte postižené místo velkým množstvím vody a mýdla.
Akumulátor vystavený extrémně nízkému tlaku vzduchu může při úniku hořlavé kapaliny nebo plynu explodovat.

DK Forholdsregler for batterisikkerhed!

Hold batteriet væk fra børn! Indtagelse kan føre til kemiske forbrændinger og død.
Alvorlig skade mulig inden for to timer efter indtagelse. Søg straks lægehjælp.
Køb altid batterier af den rigtige størrelse og med den rigtige spænding.
Sørg for, at batterierne er sat korrekt i, og hold øje med de to poler (+ og -).
Fjern straks brugte batterier fra apparatet.
Udsæt aldrig batterierne for kraftig varme (f.eks. stærkt sollys, ild), og smid dem ikke ind i ild. Batterierne kan eksplodere.
Fjern batterierne, når de er opbrugt, eller hvis produktet ikke skal bruges i længere tid. Ellers kan batterierne lække og forårsage skade.
Hvis batterierne lækker, skal du fjerne dem med en klud og bortskaffe dem på passende vis. Forsigtig: Risiko for kemiske forbrændinger!
Lækkende batterivæske kan forårsage kemiske forbrændinger, hvis den kommer i kontakt med hud og øjne. Hvis du får batterisyre i øjnene, skal du skylle dem grundigt med rigeligt vand og straks søge læge. Hvis batterisyre kommer i kontakt med din hud, skal du vaske det berørte område med masser af sæbe og vand.
Et batteri, der udsættes for ekstremt lavt lufttryk, kan eksplodere, hvis der siver brandfarlig væske eller gas ud.

ES Precauciones de seguridad con las pilas

Mantenga la pila fuera del alcance de los niños. La ingestión puede provocar quemaduras químicas e incluso la muerte.
Posibilidad de lesiones graves en las dos horas siguientes a la ingestión. Busque ayuda médica inmediatamente.
Compre siempre pilas del tamaño y voltaje correctos. Asegúrese de que las pilas están colocadas correctamente, respetando los dos polos (+ y -).
Retire inmediatamente las pilas usadas del aparato.
No exponga nunca las pilas a un calor excesivo (por ejemplo, luz solar intensa, fuego) ni las arroje al fuego. Las pilas podrían explotar.
Retire las pilas cuando estén agotadas o si el producto no se va a utilizar durante un periodo de tiempo prolongado. De lo contrario, las pilas podrían tener fugas y causar daños.
Si las pilas tienen fugas, retírelas con un paño y deséchelas adecuadamente. Precaución: ¡Peligro de quemaduras químicas! Las fugas del líquido de las pilas pueden provocar quemaduras químicas si entra en contacto con la piel y los ojos. Si le entra ácido de la batería en los ojos, láveselos a fondo con abundante agua y acuda inmediatamente a un médico. Si el ácido de la batería entra en contacto con la piel, lave la zona afectada con abundante agua y jabón.
Una batería expuesta a una presión de aire extremadamente baja puede explotar si se escapa un líquido o gas inflamable.

HR Sigurnosne mjere za baterije!

Držite bateriju dalje od djece! Gutanje može uzrokovati opekline i smrt. Ozbiljna oštećenja moguća su već dva sata nakon gutanja. Odmah potražite liječničku pomoć.
Uvijek kupujte baterije odgovarajuće veličine i napona. Provjerite jesu li baterije pravilno umetnute, pazeći na dva pola (+ i -).
Odmah izvadite iskorištene baterije iz uređaja.
Nikada nemojte izlagati baterije pretjeranoj toplini (npr. jakoj sunčevoj svjetlosti, vatri) i nemojte ih bacati u vatru. Baterije bi mogle eksplodirati.
Izvadite baterije kada su istrošene ili ako se proizvod neće koristiti dulje vrijeme. U protivnom bi baterije mogle iscuriti i uzrokovati štetu.
Ako baterije iscure, uklonite ih krpom i zbrinite ih na odgovarajući način. Oprez: opasnost od kemijskih opeklina! Tekućina iz baterije koja curi može izazvati kemijske opekline ako dođe u dodir s kožom ili očima. Ako baterijska kiselina dospije u vaše oči, temeljito ih isperite s puno vode i odmah potražite liječničku pomoć. Ako baterijska kiselina dođe u dodir s vašom kožom, operite zahvaćeno područje s puno sapuna i vode.
Baterija izložena iznimno niskom tlaku zraka može eksplodirati zbog curenja zapaljive tekućine ili plina.

HU Akkumulátor biztonsági óvintézkedések!

Tartsa az akkumulátort gyermekektől távol! Lenyelése kémiai égési sérülésekhez és halálhoz vezethet.
Súlyos sérülés a lenyelést követő két órán belül lehetséges. Azonnal forduljon orvoshoz.
Mindig a megfelelő méretű és feszültségű elemeket vásároljon. Ügyeljen az elemek helyes behelyezésére, a két pólus (+ és -) betartásával.
Az elhasznált elemeket azonnal távolítsa el a készülékből.
Soha ne tegye ki az elemeket túlzott hőhatásnak (pl. erős napfény, tűz), és ne dobja őket tűzbe. Az elemek felrobbanhatnak.
Vegye ki az elemeket, ha azok lemerültek, vagy ha a terméket hosszabb ideig nem használja. Ellenkező esetben az elemek szivároghatnak és kárt okozhatnak.
Ha az elemek szivárognak, távolítsa el őket egy ronggyal, és megfelelően ártalmatlanítsa őket. Vigyázat: Vegyi égési sérülés veszélye! A szivárgó akkumulátorfolyadék bőrrel és szemmel érintkezve kémiai égési sérüléseket okozhat. Ha mégis akkumulátorsav kerül a szemébe, alaposan öblítse ki bő vízzel, és azonnal forduljon orvoshoz. Ha az akkumulátorsav a bőrével érintkezik, mossa le az érintett területet bő szappannal és vízzel.
A rendkívül alacsony légnyomásnak kitett akkumulátor felrobbanhat, ha gyúlékony folyadék vagy gáz szivárog ki.

IT Precauzioni per la sicurezza delle batterie!

Tenere la batteria lontana dai bambini! L'ingestione può provocare ustioni chimiche e morte.
È possibile che si verifichino gravi lesioni entro due ore dall'ingestione. Rivolgersi immediatamente a un medico.
Acquistare sempre batterie della dimensione e del voltaggio corretti.
Assicurarsi che le batterie siano inserite correttamente, rispettando i due poli (+ e -).
Rimuovere immediatamente le batterie usate dall'apparecchio.
Non esporre mai le batterie a calore eccessivo (ad es. luce solare intensa, fuoco) e non gettarle nel fuoco. Le batterie potrebbero esplodere.
Rimuovere le batterie quando sono esaurite o se il prodotto non viene utilizzato per un periodo di tempo prolungato. In caso contrario, le batterie potrebbero perdere e causare danni.
Se le batterie perdono, rimuoverle con un panno e smaltirle in modo appropriato. Attenzione: rischio di ustioni chimiche! Il liquido della batteria che fuoriesce può causare ustioni chimiche a contatto con la pelle e gli occhi. Se l'acido della batteria finisce negli occhi, sciacquarli abbondantemente con acqua e consultare immediatamente un medico. Se l'acido della batteria viene a contatto con la pelle, lavare abbondantemente la zona interessata con acqua e sapone.
Una batteria esposta a una pressione dell'aria estremamente bassa può esplodere in caso di fuoriuscita di liquido o gas infiammabile.

NL Voorzorgsmaatregelen voor de veiligheid van batterijen!

Houd de batterij uit de buurt van kinderen! Inslikken kan leiden tot chemische brandwonden en de dood.
Ernstig letsel mogelijk binnen twee uur na inslikken. Zoek onmiddellijk medische hulp.
Koop altijd batterijen van het juiste formaat en met de juiste spanning.
Zorg ervoor dat de batterijen op de juiste manier zijn geplaatst, let op de twee polen (+ en -).
Verwijder lege batterijen onmiddellijk uit het apparaat.
Stel de batterijen nooit bloot aan overmatige hitte (bijv. fel zonlicht, vuur) en gooi ze niet in het vuur. De batterijen kunnen ontploffen.
Verwijder de batterijen als ze leeg zijn of als het product langere tijd niet gebruikt zal worden. Anders kunnen de batterijen gaan lekken en schade veroorzaken.
Als de batterijen lekken, verwijder ze dan met een doek en gooi ze op de juiste manier weg. Let op: Risico op chemische brandwonden! Lekkende batterijvloeistof kan chemische brandwonden veroorzaken bij contact met de huid en ogen. Als u accuzuur in uw ogen krijgt, spoel deze dan grondig uit met veel water en raadpleeg onmiddellijk een arts. Als accuzuur in contact komt met uw huid, was het getroffen gebied dan met veel water en zeep.
Een batterij die wordt blootgesteld aan extreem lage luchtdruk kan exploderen als er een brandbare vloeistof of gas uit lekt.

PL Środki ostrożności dotyczące baterii!

Akumulator należy trzymać z dala od dzieci! Połknięcie może prowadzić do oparzeń chemicznych i śmierci.
Poważne obrażenia mogą wystąpić w ciągu dwóch godzin od połknięcia. Należy natychmiast wezwać pomoc medyczną.
Należy zawsze kupować baterie o odpowiednim rozmiarze i napięciu.
Upewnić się, że baterie są prawidłowo włożone, zwracając uwagę na dwa bieguny (+ i -).
Zużyte baterie należy natychmiast wyjąć z urządzenia.
Nigdy nie wystawiaj baterii na działanie nadmiernego ciepła (np. jasne światło słoneczne, ogień) i nie wrzucaj ich do ognia. Baterie mogą eksplodować.
Baterie należy wyjmować po ich wyczerpaniu lub jeśli produkt nie będzie używany przez dłuższy czas. W przeciwnym razie baterie mogą wyciec i spowodować uszkodzenia.
Jeśli baterie wycieką, należy usunąć je szmatką i odpowiednio zutylizować. Przestroga: Ryzyko oparzeń chemicznych! Wyciekający płyn z baterii może spowodować oparzenia chemiczne w kontakcie ze skórą i oczami. W przypadku dostania się kwasu akumulatorowego do oczu, należy je dokładnie przemyć dużą ilością wody i natychmiast skontaktować się z lekarzem. W przypadku kontaktu kwasu akumulatorowego ze skórą należy przemyć dotknięty obszar dużą ilością wody z mydłem.
Akumulator wystawiony na działanie bardzo niskiego ciśnienia powietrza może eksplodować w przypadku wycieku łatwopalnej cieczy lub gazu.

RO Precauții privind siguranța bateriilor!

Țineți bateria departe de copii! Ingestia poate duce la arsuri chimice și deces.
Leziuni grave posibile în termen de două ore de la ingestie. Solicitați imediat ajutor medical.
Cumpărați întotdeauna baterii de dimensiunea și tensiunea corectă.
Asigurați-vă că bateriile sunt introduse corect, respectând cei doi poli (+ și -).
Scoateți imediat bateriile uzate din aparat.
Nu expuneți niciodată bateriile la căldură excesivă (de exemplu, lumina puternică a soarelui, foc) și nu le aruncați în foc. Bateriile ar putea exploda.
Scoateți bateriile atunci când acestea sunt epuizate sau dacă produsul nu va fi utilizat pentru o perioadă mai lungă de timp. În caz contrar, bateriile se pot scurge și pot provoca daune.
Dacă bateriile se scurg, îndepărtați-le cu o cârpă și eliminați-le în mod corespunzător. Atenție: Risc de arsuri chimice! Lichidul de baterie care se scurge poate provoca arsuri chimice la contactul cu pielea și ochii. Dacă vă intră acid de baterie în ochi, clătiți-i bine cu multă apă și consultați imediat un medic. Dacă acidul bateriei intră în contact cu pielea, spălați zona afectată cu multă apă și săpun.
O baterie care este expusă la o presiune a aerului extrem de scăzută poate exploda dacă se scurge un lichid sau un gaz inflamabil.

RU Меры предосторожности при работе с батареями!

Держите батарею подальше от детей! Проглатывание может привести к химическим ожогам и смерти.
Серьезные травмы возможны в течение двух часов после проглатывания. Немедленно обратитесь за медицинской помощью.
Всегда покупайте батарейки правильного размера и напряжения.
Убедитесь, что батарейки вставлены правильно, соблюдая два полюса (+ и -).
Немедленно извлекайте использованные батареи из прибора.
Никогда не подвергайте батарейки чрезмерному нагреву (например, яркий солнечный свет, огонь) и не бросайте их в огонь. Батареи могут взорваться.
Извлекайте батареи, когда они разряжены или если прибор не будет использоваться в течение длительного времени. В противном случае батареи могут протечь и нанести ущерб.
Если батареи протекают, удалите их с помощью ткани и утилизируйте соответствующим образом. Осторожно: опасность химических ожогов! Вытекающая жидкость из аккумулятора может вызвать химические ожоги при попадании на кожу и в глаза. Если аккумуляторная кислота попала в глаза, тщательно промойте их большим количеством воды и немедленно обратитесь к врачу. Если аккумуляторная кислота попала на кожу, промойте пораженный участок большим количеством воды с мылом.
Аккумулятор, находящийся под крайне низким давлением воздуха, может взорваться, если из него вытечет горючая жидкость или газ.

SE Försiktighetsåtgärder för batterisäkerhet!

Håll batteriet borta från barn! Förtäring kan leda till kemiska brännskador och dödsfall.
Allvarlig skada möjlig inom två timmar efter förtäring. Sök omedelbart medicinsk hjälp.
Köp alltid batterier av rätt storlek och med rätt spänning. Se till att batterierna är korrekt isatta och observera de två polerna (+ och -).
Ta omedelbart ut förbrukade batterier ur apparaten.
Utsätt aldrig batterierna för stark värme (t.ex. starkt solljus, eld) och kasta dem inte i en eldsvåda. Batterierna kan explodera.
Ta ur batterierna när de är urladdade eller om produkten inte ska användas under en längre tid. Annars kan batterierna läcka och orsaka skador.
Om batterierna läcker ut ska du ta bort dem med en trasa och kassera dem på lämpligt sätt. Varning: Risk för kemiska brännskador! Läckande batterivätska kan orsaka kemiska brännskador vid kontakt med hud och ögon. Om du får batterisyra i ögonen ska du skölja dem noggrant med rikligt med vatten och omedelbart uppsöka läkare. Om batterisyra kommer i kontakt med huden, tvätta det drabbade området med rikligt med tvål och vatten.
Ett batteri som utsätts för extremt lågt lufttryck kan explodera om en brandfarlig vätska eller gas läcker ut.

SI Varnostni ukrepi glede baterije!

Baterijo hranite stran od otrok! Zaužitje lahko povzroči kemične opekline in smrt.
V dveh urah po zaužitju so možne hude poškodbe. Takoj poiščite zdravniško pomoč.
Vedno kupujte baterije ustrezne velikosti in napetosti. Prepričajte se, da so baterije pravilno vstavljene in upoštevajte oba pola (+ in -).
Izrabljene baterije takoj odstranite iz naprave.
Baterij nikoli ne izpostavljajte prekomerni vročini (npr. močni sončni svetlobi, ognju) in jih ne mečite v ogenj. Baterije lahko eksplodirajo.
Baterije odstranite, ko so izčrpane ali če izdelka ne boste uporabljali dlje časa. V nasprotnem primeru lahko baterije iztečejo in povzročijo škodo.
Če baterije iztečejo, jih odstranite s krpo in jih ustrezno odstranite.
Pozor: nevarnost kemičnih opeklin! Tekočina, ki izteka iz baterij, lahko povzroči kemične opekline, če pride v stik s kožo in očmi. Če vam v oči pride baterijska kislina, jih temeljito sperite z veliko vode in takoj poiščite zdravniško pomoč. Če baterijska kislina pride v stik s kožo, prizadeto območje umijte z veliko mila in vode.
Baterija, ki je izpostavljena zelo nizkemu zračnemu tlaku, lahko eksplodira, če iz nje izteče vnetljiva tekočina ali plin.

SK Bezpečnostné opatrenia týkajúce sa batérie!

Batériu uchovávajte mimo dosahu detí! Prehltnutie môže viesť k chemickým popáleninám a smrti.
Vážne poranenie je možné do dvoch hodín po požití. Okamžite vyhľadajte lekársku pomoc.
Vždy kupujte batérie správnej veľkosti a napätia. Dbajte na to, aby boli batérie správne vložené a dodržiavajte dva póly (+ a -).
Použité batérie zo spotrebiča okamžite vyberte.
Batérie nikdy nevystavujte nadmernému teplu (napr. prudkému slnečnému žiareniu, ohňu) a nevhadzujte ich do ohňa. Batérie by mohli explodovať.
Batérie vyberte, keď sú vybité alebo ak sa výrobok nebude dlhší čas používať. V opačnom prípade by batérie mohli vytekať a spôsobiť škody.
Ak batérie vyteču, odstráňte ich handričkou a vhodným spôsobom ich zlikvidujte. Upozornenie: Nebezpečenstvo chemických popálenín!
Uniknutá kvapalina z batérií môže pri kontakte s pokožkou a očami spôsobiť chemické popáleniny. Ak sa vám kyselina z batérie dostane do očí, dôkladne ich vypláchnite veľkým množstvom vody a okamžite vyhľadajte lekársku pomoc. Ak sa kyselina z batérie dostane do kontaktu s pokožkou, umyte postihnuté miesto veľkým množstvom vody a mydla.
Akumulátor, ktorý je vystavený extrémne nízkemu tlaku vzduchu, môže vybuchnúť, ak z neho unikne horľavá kvapalina alebo plyn.

TR Akü güvenlik önlemleri!

Pili çocuklardan uzak tutun! Yutulması kimyasal yanıklara ve ölüme yol açabilir.
Yutulduktan sonraki iki saat içinde ciddi yaralanma mümkündür. Derhal tıbbi yardım alın.
Her zaman doğru boyutta ve voltajda piller satın alın. Pillerin iki kutba (+ ve -) dikkat edilerek doğru şekilde yerleştirildiğinden emin olun.
Kullanılmış pilleri derhal cihazdan çıkarın.
Pilleri asla aşırı ısıya (örn. parlak güneş ışığı, ateş) maruz bırakmayın ve ateşe atmayın. Piller patlayabilir.
Piller bittiğinde veya ürün uzun süre kullanılmayacaksa pilleri çıkarın. Aksi takdirde piller sızıntı yapabilir ve hasara neden olabilir.
Piller sızıntı yaparsa, bir bezle temizleyin ve uygun şekilde atın. Dikkat: Kimyasal yanık riski! Sızan akü sıvısı cilt ve gözlerle temas ettiğinde kimyasal yanıklara neden olabilir. Gözünüze akü asidi kaçarsa, bol suyla iyice yıkayın ve derhal tıbbi yardım alın. Akü asidi cildinize temas ederse, etkilenen bölgeyi bol su ve sabunla yıkayın.
Aşırı düşük hava basıncına maruz kalan bir akü, yanıcı bir sıvı veya gazın dışarı sızması halinde patlayabilir.

DE Konformitätserklärung. Der Hersteller erklärt, dass dieses Produkt die Anforderungen der geltenden europäischen und nationalen Richtlinien und Normen erfüllt. Der vollständigeText der EU-Konformitätserklärung kann unter der angeführten Adresse angefordert werden.
FR Déclaration de conformité. Le fabricant déclare que ce produit répond aux exigences des directives et normes européennes et nationales en vigueur. Le texte complet de la déclaration de conformité UE peut être demandé à l'adresse indiquée.
EN Declaration of Conformity. The manufacturer declares that this product fulfils the requirements of the applicable European and national directives and standards. The full text of the EU Declaration of Conformity can be requested from the address given.
CZ Prohlášení o shodě. Výrobce prohlašuje, že tento výrobek splňuje požadavky platných evropských a národních směrnic a norem. Úplné znění EU prohlášení o shodě si můžete vyžádat na uvedené adrese.
DK Erklæring om overensstemmelse. Producenten erklærer, at dette produkt opfylder kravene i de gældende europæiske og nationale direktiver og standarder. Den fulde tekst af EU-overensstemmelseserklæringen kan rekvireres på den angivne adresse.
ES Declaración de conformidad. El fabricante declara que este producto cumple los requisitos de las directivas y normas europeas y nacionales aplicables. El texto completo de la Declaración de conformidad de la UE puede solicitarse a la dirección indicada.
HR Deklaracija. Proizvođač izjavljuje da ovaj proizvod zadovoljava zahtjeve važećih europskih i nacionalnih direktiva i standarda. Cjeloviti tekst Izjave EU-a o sukladnosti može se zatražiti s navedene adrese.
HU Megfelelőségi nyilatkozat. A gyártó kijelenti, hogy ez a termék megfelel a vonatkozó európai és nemzeti irányelvek és szabványok követelményeinek. Az EU-megfelelőségi nyilatkozat teljes szövege a megadott címen kérhető.
IT Dichiarazione di conformità. Il produttore dichiara che questo prodotto soddisfa i requisiti delle direttive e degli standard europei e nazionali applicabili. Il testo completo della Dichiarazione di conformità UE può essere richiesto all'indirizzo indicato.
NL Conformiteitsverklaring. De fabrikant verklaart dat dit product voldoet aan de eisen van de toepassselijke Europese en nationale richtlijnen en normen. De volledige tekst van de EU-conformiteitsverklaring kan worden aangevraagd op het vermelde adres.
PL Deklaracja zgodności. Producent oświadcza, że niniejszy produkt spełnia wymagania obowiązujących europejskich i krajowych dyrektyw i norm. Pełny tekst deklaracji zgodności UE można uzyskać pod podanym adresem.
RO Declarația de conformitate. Producătorul declară că acest produs îndeplinește cerințele directivelor și standardelor europene și naționale aplicabile. Textul integral al Declarației de conformitate UE poate fi solicitat la adresa indicată.
RU Декларация о соответствии. Производитель заявляет, что данный продукт отвечает требованиям действующих европейских и национальных директив и стандартов. Полный текст Декларации соответствия ЕС можно запросить по указанному адресу.
SE Försäkran om överensstämmelse. Tillverkaren försäkrar att denna produkt uppfyller kraven i tillämpliga europeiska och nationella direktiv och standarder. Den fullständiga texten till EU-försäkran om överensstämmelse kan begäras från den angivna adressen.
SI Izjava o skladnosti. Proizvajalec izjavlja, da ta izdelek izpolnjuje zahteve veljavnih evropskih in nacionalnih direktiv ter standardov. Celotno besedilo izjave EU o skladnosti je na voljo na navedenem naslovu.
SK Vyhlásenie o zhode. Výrobca vyhlasuje, že tento výrobok spĺňa požiadavky platných európskych a národných smerníc a noriem. Úplné znenie EU vyhlásenia o zhode si môžete vyžiadať na uvedenej adrese.
TR Uygunluk Beyanı. Üretici, bu ürünün geçerli Avrupa ve ulusal direktiflerin ve standartların gerekliliklerini karşıladığını beyan eder. AB Uygunluk Beyanının tam metni verilen adresten talep edilebilir.

→ service@mueller-licht.de

Altgeräte dürfen nicht in den Hausmüll!

Das Symbol einer durchgestrichenen Mülltonne auf Rädern zeigt an, dass dieses Gerät der Richtlinie 2012/19/EU unterliegt. Diese Richtlinie besagt, dass Sie dieses Gerät am Ende seiner Nutzungszeit nicht mit dem normalen Haushaltsmüll entsorgen dürfen, sondern in speziell eingerichteten Sammelstellen. Sollte das Produkt einmal nicht mehr benutzt werden können, so ist jeder Verbraucher gesetzlich verpflichtet, Altgeräte getrennt vom Hausmüll, z. B. bei einer Sammelstelle seiner Gemeinde/seines Stadtteils, abzugeben. Damit wird gewährleistet, dass Altgeräte fachgerecht verwertet und negative Auswirkungen auf die Umwelt und die menschliche Gesundheit vermieden werden. Deswegen sind Elektrogeräte mit dem hier abgebildeten Symbol gekennzeichnet.

Beim Kauf eines Neugerätes haben Sie das Recht, das entsprechende Altgerät an Ihren Händler zurückzugeben. Händler von Elektro- und Elektronikgeräten mit einer Verkaufsfläche von min. 400 qm sowie Lebensmittelhändler mit einer Verkaufsfläche von min. 800 qm, die regelmäßig Elektro- und Elektronikgeräte verkaufen, sind außerdem verpflichtet, Altgeräte unentgeltlich zurückzunehmen, auch, ohne dass ein Neugerät gekauft wird, wenn die Altgeräte in keiner Abmessung größer als 25 cm sind. Sofern Ihr Altgerät personenbezogene Daten enthält, sind Sie selbst für deren Löschung verantwortlich, bevor Sie es zurückgeben. Sofern dies ohne Zerstörung des Altgerätes möglich ist, entnehmen Sie die alten Batterien oder Akkus sowie Lampen bevor Sie das Altgerät zur Entsorgung zurückgeben und führen Sie sie einer separaten Sammlung zu. Bei fest verbauten Akkus ist bei der Entsorgung darauf hinzuweisen, dass das Gerät einen Akku enthält. Weitere Möglichkeiten zur Entsorgung des ausgedienten Produkts erfahren Sie bei Ihrer Gemeinde- oder Stadtverwaltung.

FR Les appareils usagés ne doivent pas être jetés avec les ordures ménagères !

Le symbole d'une poubelle sur roues barrée d'une croix indique que cet appareil est soumis à la directive 2012/19/UE. Cette directive stipule qu'à la fin de sa durée d'utilisation, cet appareil ne doit pas être jeté avec les déchets ménagers normaux, mais dans des centres de collecte spécialement aménagés. Si le produit ne peut plus être utilisé, chaque consommateur est tenu par la loi de déposer les appareils usagés séparément des déchets ménagers, par exemple dans un centre de collecte de sa commune/de son quartier. Cela permet de garantir que les appareils usagés sont recyclés de manière appropriée et d'éviter les effets négatifs sur l'environnement et la santé humaine. C'est pourquoi les appareils électriques sont marqués du symbole illustré ici.
Lors de l'achat d'un appareil neuf, vous avez le droit de rapporter l'appareil usagé correspondant à votre revendeur. Les distributeurs d'équipements électriques et électroniques disposant d'une surface de vente d'au moins 400 m² et les commerces alimentaires disposant d'une surface de vente d'au moins 800 m² qui vendent régulièrement des équipements électriques et électroniques sont en outre tenus de reprendre gratuitement les appareils usagés, même sans acheter un nouvel appareil, si aucune dimension de l'appareil usagé ne dépasse 25 cm. Si votre ancien appareil contient des données à caractère personnel, vous êtes responsable de leur suppression avant de le retourner. Si cela est possible sans détruire l'appareil usagé, retirez les piles ou les accumulateurs usagés ainsi que les lampes avant de retourner l'appareil usagé pour élimination et mettez-les dans une collecte séparée.
Dans le cas d'accumulateurs fixes, il faut indiquer lors de l'élimination que l'appareil contient un accumulateur. Pour connaître les autres possibilités d'élimination du produit usagé, contactez votre administration communale ou municipale.

EN Old devices must not be disposed of in household waste!

The symbol of a crossed-out wheeled garbage can indicates that this appliance is subject to Directive 2012/19/EU. This directive states that you must not dispose of this appliance with normal household waste at the end of its useful life, but at specially set up collection points. If the product can no longer be used, every consumer is legally obliged to dispose of old appliances separately from household waste, e.g. at a collection point in their municipality/district. This ensures that old appliances are recycled properly and negative effects on the environment and human health are avoided. This is why electrical appliances are marked with the symbol shown here.
When you buy a new appliance, you have the right to return the old appliance to your retailer. Retailers of electrical and electronic equipment with a sales area of at least 400 square meters and food retailers with a sales area of at least 800 square meters who regularly sell electrical and electronic equipment are also obliged to take back old equipment free of charge, even if no new equipment is purchased, if the old equipment is not larger than 25 cm in any dimension. If your old appliance contains personal data, you are responsible for deleting it yourself before you return it. If this is possible without destroying the old appliance, remove the old batteries or rechargeable batteries and lamps before returning the old appliance for disposal and take them to a separate collection point. When disposing of permanently installed rechargeable batteries, please note that the appliance contains a rechargeable battery. You can find out more about how to dispose of the used product from your local authority.

CZ Staré spotřebiče se nesmí vyhazovat do domovního odpadu!

Symbol přeškrtnutého koše na kolečkách označuje, že se na tento spotřebič vztahuje směrnice 2012/19/EU. Tato směrnice stanoví, že tento spotřebič nesmíte po skončení jeho životnosti likvidovat společně s běžným domovním odpadem, ale na speciálně organizovaných sběrných místech. Pokud výrobek již nelze používat, je každý spotřebitel ze zákona povinen likvidovat starý spotřebič odděleně od domovního odpadu, např. na sběrném místě ve své obci/okolí. Tím je zajištěna řádná recyklace starých spotřebičů a zamezení negativních dopadů na životní prostředí a lidské zdraví. Proto jsou elektrospotřebiče označeny zde uvedeným symbolem.Při koupi nového spotřebiče máte právo odevzdat starý spotřebič svému prodejci. Maloobchodníci s elektrickými a elektronickými spotřebiči s prodejní plochou nejméně 400 m2 a maloobchodníci s potravinami s prodejní plochou nejméně 800 m2 , kteří pravidelně prodávají elektrické a elektronické spotřebiče, jsou rovněž povinni bezplatně odebrat staré spotřebiče, a to i v případě, že není zakoupen nový spotřebič, pokud staré spotřebiče nejsou větší než 25 cm v jakémkoli rozměru. Pokud starý spotřebič obsahuje osobní údaje, jste zodpovědní za jejich vymazání před odevzdáním sami. Pokud je to možné bez zničení starého spotřebiče, vyjměte před odevzdáním starého spotřebiče k likvidaci staré baterie nebo akumulátory a zářivky a odevzdejte je do střediska pro oddělený sběr. Při likvidaci trvale instalovaných dobíjecích baterií mějte na paměti, že spotřebič obsahuje dobíjecí baterii. Více informací o způsobu likvidace použitého výrobku získáte na místním úřadě.

DK Gamle apparater må ikke bortskaffes sammen med husholdningsaffald!

Symbolet med en overstreget affaldsspand på hjul angiver, at dette apparat er omfattet af direktiv 2012/19/EU. Dette direktiv siger, at du ikke må bortskaffe dette apparat sammen med normalt husholdningsaffald, når det er udtjent, men skal aflevere det på særligt organiserede indsamlingssteder. Hvis produktet ikke længere kan bruges, er enhver forbruger lovmæssigt forpligtet til at bortskaffe gamle apparater separat fra husholdningsaffald, f.eks. på et indsamlingssted i deres kommune/nabolag. Dette sikrer, at gamle apparater genbruges korrekt, og at negative virkninger på miljøet og menneskers sundhed undgås. Derfor er elektriske apparater mærket med det symbol, der er vist her.
Når du køber et nyt apparat, har du ret til at returnere det gamle apparat til din forhandler. Forhandlere af elektriske og elektroniske apparater med et salgsareal på mindst 400 kvadratmeter og fødevareforhandlere med et salgsareal på mindst 800 kvadratmeter, som regelmæssigt sælger elektriske og elektroniske apparater, er også forpligtet til at tage gamle apparater gratis tilbage, selv om der ikke købes et nyt apparat, hvis de gamle apparater ikke er større end 25 cm i nogen dimension. Hvis dit gamle apparat indeholder personlige data, er du selv ansvarlig for at slette dem, før du returnerer det. Hvis det er muligt uden at ødelægge det gamle apparat, skal du fjerne de gamle batterier eller genopladelige batterier og lamper, før du afleverer det gamle apparat til bortskaffelse, og aflevere dem på et separat indsamlingssted. Når du bortskaffer permanent installerede genopladelige batterier, skal du være opmærksom på, at apparatet indeholder et genopladeligt batteri. Du kan få mere at vide om, hvordan du bortskaffer det brugte produkt hos din lokale myndighed.

ES Los aparatos viejos no deben eliminarse con la basura doméstica!

El símbolo de un contenedor con ruedas tachado indica que este aparato está sujeto a la Directiva 2012/19/UE. Esta directiva establece que no debe desechar este aparato con los residuos domésticos normales al final de su vida útil, sino en puntos de recogida especialmente organizados. Si el producto ya no se puede utilizar, todo consumidor está legalmente obligado a desechar los aparatos viejos por separado de los residuos domésticos, por ejemplo, en un punto de recogida de su municipio/vecindario. Esto garantiza que los aparatos viejos se reciclen adecuadamente y se eviten efectos negativos sobre el medio ambiente y la salud humana. Por eso, los aparatos eléctricos se etiquetan con el símbolo que se muestra aquí. Cuando compre un aparato nuevo, tiene derecho a devolver el aparato viejo a su vendedor. Los minoristas de aparatos eléctricos y electrónicos con una superficie de venta de al menos 400 metros cuadrados y los minoristas de alimentación con una superficie de venta de al menos 800 metros cuadrados que vendan habitualmente aparatos eléctricos y electrónicos también están obligados a recoger gratuitamente los aparatos viejos, aunque no se compre un aparato nuevo, si los aparatos viejos no superan los 25 cm en ninguna de sus dimensiones. Si su aparato antiguo contiene datos personales, usted mismo es responsable de borrarlos antes de devolverlo. Si esto es posible sin destruir el aparato antiguo, retire las pilas o baterías recargables y las lámparas antiguas antes de devolver el aparato antiguo para su eliminación y llévelas a un centro de recogida selectiva. Cuando deseche pilas recargables instaladas de forma permanente, tenga en cuenta que el aparato contiene una pila recargable. Puede obtener más información sobre cómo deshacerse del producto usado en su ayuntamiento.

HR Stari uređaji ne smiju se odlagati u kućni otpad!

Simbol prekrižene kante za smeće na kotačićima označava da ovaj uređaj podliježe Direktivi 2012/19/EU. Ova smjernica navodi da na kraju njegovog životnog vijeka ne smijete odlagati ovaj uređaj s uobičajenim kućnim otpadom, već na posebno određenim mjestima za prikupljanje. Ako se proizvod više ne može koristiti, svaki potrošač je zakonski dužan odložiti stare uređaje odvojeno od kućnog otpada, npr. na sabirnom mjestu u vašoj općini/okrugu. Time se osigurava pravilno recikliranje stare opreme i izbjegavanje negativnih utjecaja na okoliš i ljudsko zdravlje. Zbog toga su električni uređaji označeni ovdje prikazanim simbolom. Kada kupite novi uređaj, imate pravo vratiti stari uređaj vašem prodavaču. Trgovci na malo električnom i elektroničkom opremom s prodajnom površinom od najmanje 400 četvornih metara i trgovci na malo prehrambenim proizvodima s prodajnom površinom od najmanje 800 četvornih metara koji redovito prodaju električnu i elektroničku opremu također su dužni preuzeti staru opremu bez puniti, čak i bez kupnje novog uređaja ako stari uređaji nisu veći od 25 cm u bilo kojoj dimenziji. Ako vaš stari uređaj sadrži osobne podatke, odgovorni ste za njihovo brisanje prije vraćanja. Ako je to moguće bez uništavanja starog uređaja, uklonite stare baterije ili punjive baterije i lampe prije vraćanja starog uređaja na zbrinjavanje i odložite ih odvojeno. U slučaju trajno ugrađenih baterija, prilikom zbrinjavanja mora biti naznačeno da uređaj sadrži bateriju. Za daljnje informacije o tome kako zbrinuti svoj iskorišteni proizvod, obratite se lokalnom vijeću ili gradskoj upravi.

HU A régi készülékeket nem szabad a háztartási hulladékkal együtt kidobni!

Az áthúzott kerekes kuka szimbóluma azt jelzi, hogy ez a készülék a 2012/19/EU irányelv hatálya alá tartozik. Ez az irányelv kimondja, hogy ezt a készüléket nem a normál háztartási h